Apach
Made in Italy

APPE-49P

EC408/SC

CATALOGO PARTI DI RICAMBIO
CATALOGUE PIECES DETACHEES
ERSATZTEILKATALOG
SPARE PARTS CATALOGUE



GAS
GAZ

ELETTRICO
ELECTRIQUE
ELEKTRISCHE
ELECTRIC

TOP

CON ARMADIO
AVEC CABINET
MIT SCHRANK
WITH CABINET

CON FORNO
AVEC FOUR
MIT OFEN
WITH OVEN

The information and images above are considered not binding. The manufacturer reserves the right to make changes at any time without notice.

Catalogo parti di ricambio valido
dalla matricola 1144218 (19.01.2017) ad oggi (16.05.2018)

Catalogue pieces detachees
valable à partir du numero de Série n. 1144218 (19.01.2017) jusqu'à aujourd'hui (16.05.2018)

Ersatzteilkatalog
gültig ab Serien-Nr. 1144218 (19.01.2017) bis heute (16.05.2018)

Spare parts catalogue
valid from serial no. 1144218 (19.01.2017) up today (16.05.2018)

Catálogo de peças de reposição
válido do número de série 1144218 (19.01.2017) até hoje (16.05.2018)

Le informazioni sono considerate non vincolanti. Le immagini rappresentate sono puramente indicative. Il produttore si riserva il diritto di apportare modifiche in qualsiasi momento senza preavviso.

Les informations données ne sont pas contraignantes. Les images montrées sont à titre indicatif. Le producteur se réserve le droit d'apporter des modifications sans préavis.

Die im vorliegenden Dokument aufgeführten Informationen und Bilder sind unverbindlich. Der Hersteller behält sich das Recht vor, jederzeit ohne vorherige Ankündigung Änderungen vorzunehmen

Info and drawing could be slightly different from reality and they cannot be considered as compelling. Manufacturer can modify info anytime without forewarning.

As Informações e desenhoS podem estar um pouco diferente da realidade e são puramente indicativas. O fabricante pode modificar estas informações a qualquer momento sem aviso prévio.

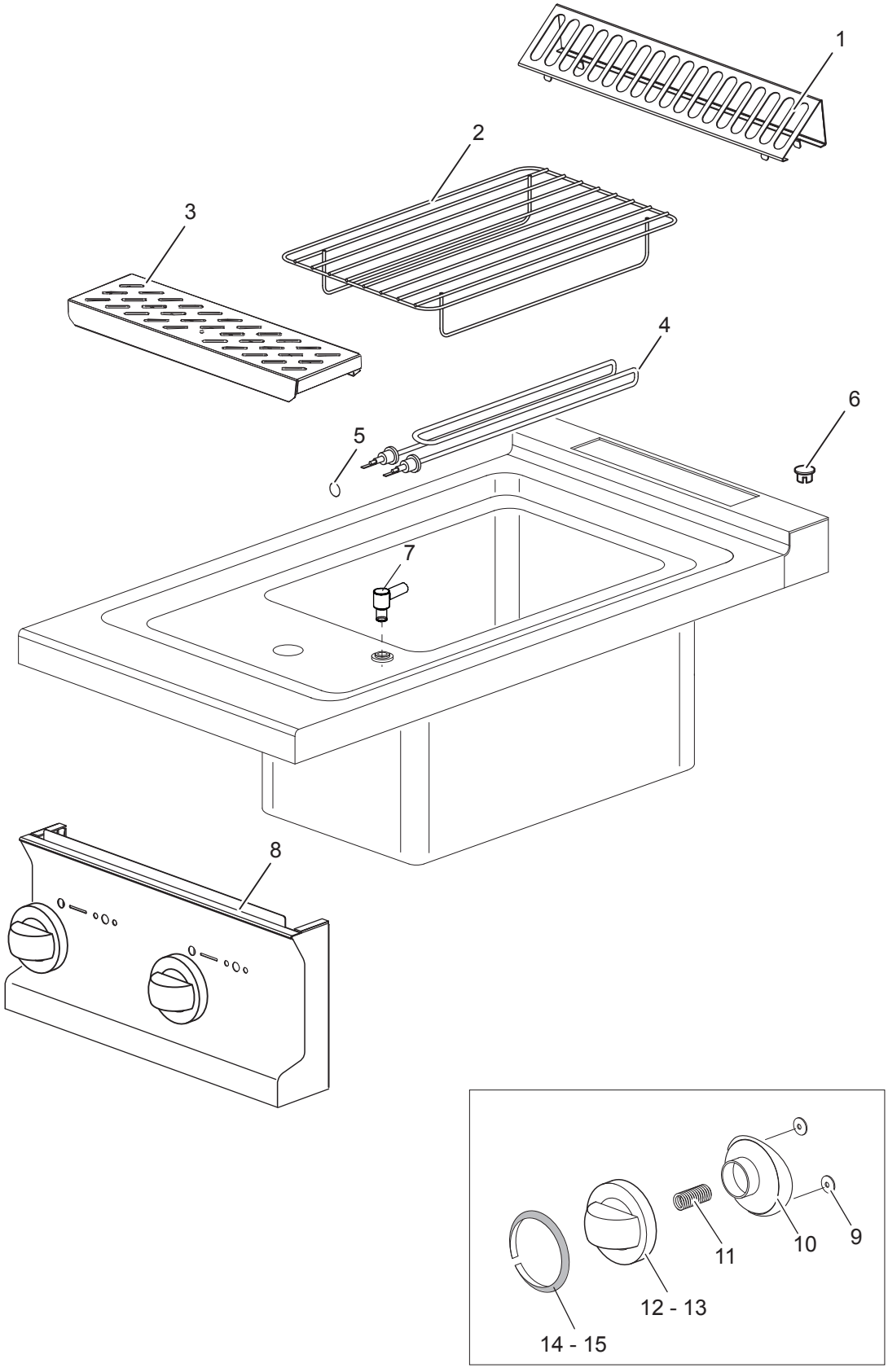
1
2
3
4
5
6
7
8
9
10
11
12 - 13
14 - 15

Listino componenti per pagina 1

1	181043	GRIGLIA CAMINO GRILLE POUR CHEMINÉE KAMINROST CHIMNEY GRILL	
2	RTCU800343	GRIGLIA SUPPORTO CESTELLO GRILLE SUPPORT PANIER ROST FUER KORBHALTER BASKET SUPPORT GRID	
3	182451	GRUPPO SUPPORTO CESTELLO SUPPORT PANIER KORB-STUETZENHALTER GRUPPE BASKET SUPPORT	
4	RTCU800342 *Recommended spare parts*	RESISTENZA 3KW RESISTANCE 3KW HEIZKÖRPER 3KW HEATING ELEMENT 3KW	
5	RTCU700623 *Recommended spare parts*	GUARNIZIONE JOINT DICHTUNG GASKET	
7	181308	GRUPPO EROGATORE ACQUA BEC POUR EAU WASSERHAHN - GRUPPE WATER SPOUT	
8	169710 *Recommended spare parts*	CRUSCOTTO PANNEAU DE CONTROLE FRONT BLENDE CONTROL PANEL	
12	168878 *Recommended spare parts*	CORPO MANOPOLA COMMUTATORE POIGNEE COMMUTATEUR UMSCHALTER-KNOPFKOERPER COMMUTATOR KNOB	
13	180426 *Recommended spare parts*	CORPO MANOPOLA CARICO ACQUA POIGNEE EAU KNEBEL WASSERVENTIL WATER KNOB	
14	186397 *Recommended spare parts*	ANELLO MANOPOLA COMMUTATORE RING COMMUTATEUR KLEBERING KNEBEL TAKTSCHALTER SWITCH RING	
15	186395 *Recommended spare parts*	ANELLO MANOPOLA ACQUA FREDDA RING EAU FROID KLEBERING KNEBEL KALTWASSER COLD WATER RING	

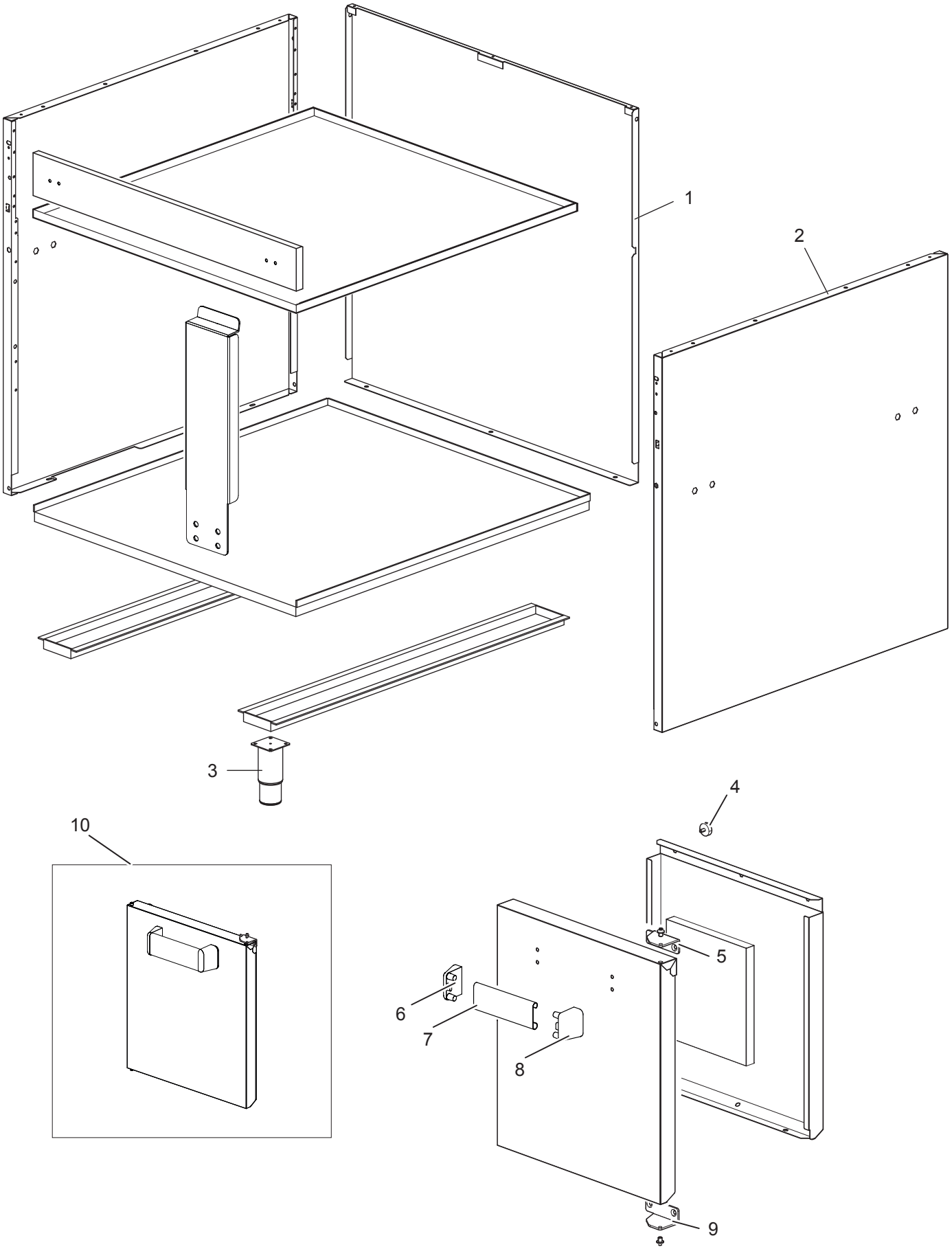
1
2
3
4
5
6
7
8
9
10

Listino componenti per pagina 2

1	182362	POSTERIORE ARRIERE RÜCKWAND BACK SIDE	
2	180969	FIANCO TOLE LATERAL SEITENWAND LATERAL SIDE	
3	RTCU700277	PIEDE PIED FUSS FOOT	
4	181529	ATTACCO MAGNETICO AIMANT MAGNET DOOR MAGNET	
5	176894	CERNIERA SX CHARNIERE PORTE GAUCHE KOMPLETTER SCHARNIERBLOCK LEFT HINGE DOOR	
6	RTCU800001	TERMINALE MANIGLIA TÉRMINAL POIGNÉE HANDGRIFFSVERSCHLUSS HANDLE TERMINAL	
7	168204	MANIGLIA MANETTE HANDGRIFF HANDLE	
8	RTCU800001	TERMINALE MANIGLIA TÉRMINAL POIGNÉE HANDGRIFFSVERSCHLUSS HANDLE TERMINAL	
9	176895	CERNIERA DX CHARNIERE PORTE DROITE KOMPLETTER SCHARNIERBLOCK RIGHT HINGE DOOR	
10	RIC0004740	GRUPPO PORTA ARMADIO PORTE D'ARMOIRE COMPLETE KOMPLETTE SCHRANKTUER CABINET DOOR COMPLETE	

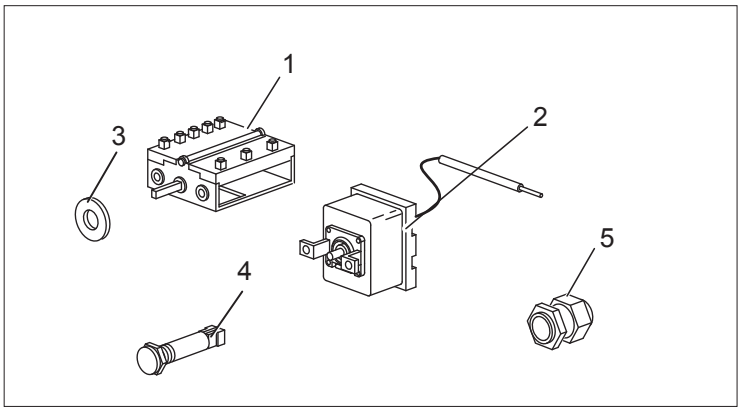
1
2
3
4
5

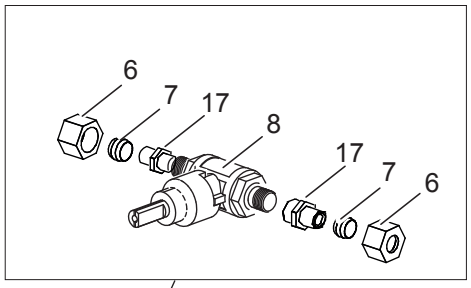
6
7
17
8
17
7
6

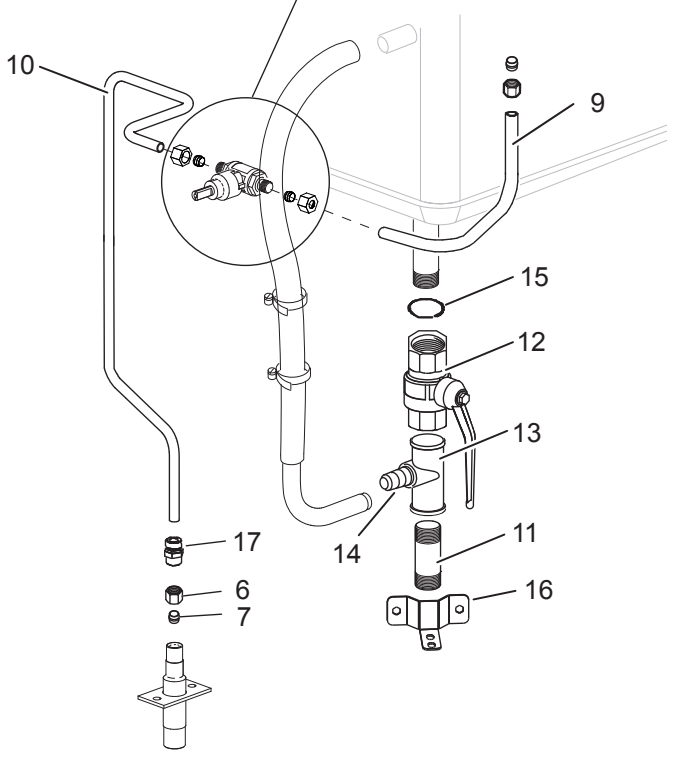
10
9
15
12
13
14
11
16
17
6
7

Listino componenti per pagina 3

1	RTCP900036 *Recommended spare parts*	COMMUTATORE COMMUTATEUR TAKTSCHALTER COMMUTATOR	
2	RTCP900074 *Recommended spare parts*	TERMOSTATO DI SICUREZZA THERMOSTAT DE SECURITE SICHERHEITSTHERMOSTAT SAFETY THERMOSTAT	
3	RTCU800185 *Recommended spare parts*	GUARNIZIONE ASTA COMMUTATORE JOINT POUR BARRE DU COMMUTATEUR DICHTUNG WELLE TAKTSCHALTER GASKET FOR COMMUTATOR ROD	
4	166465 *Recommended spare parts*	LAMPADINA SPIA VERDE LAMPE TEMOIN VERTE GRUNE KONTROLLEUCHTE GREEN WARNING LIGHT	
5	RTBF800138	F/CAVO PG21 SERRE CABLE PG21 KABELDURCHFÜHRUNG PG21 CHOCK PG21 PRENSA CABO PG21	
6	RTCU900013	CALOTTA D.10 CALOTTE D.10 ÜBERWURFMUTTER D.10 NUT D.10	
7	RTCU900012	BICONO D.10 BICONE D.10 QUETSCHRING D.10 BICONE D.10	
8	184641 *Recommended spare parts*	RUBINETTO CARICO ACQUA ROBINET CHARGE EAU WASSERVENTIL WATER FILLING TAP	
9	184540	TUBO ALIMENTAZIONE EROGATORE ACQUA CONDUIT ALIMENTATION ROBINET DE L'EAU ZULAUFROHR AUSLAUSHAHN ALIMENTATION PIPE FOR WATER EROGATOR	
10	184956	TUBO ALIMENTAZIONE RUBINETTO ACQUA CONDUIT ALIMENTATION ROBINET DE L'EAU ZULAUFROHR FÜLLVENTIL ALIMENTATION PIPE FOR WATER TAP	
11	165912	TUBO SCARICO ACQUA TUYAU EVACUATION D'EAU WASSER-ABLASSROHR DRAIN WATER PIPE	
12	183863	RUBINETTO SCARICO ACQUA ROBINET DECHARGE EAU ABLASSHAHN WATER DRAIN TAP	
13	RTCU800352	RACCORDO RACCORD ANSCHLUSS CONNECTOR	
14	RTCU800355	P/GOMMA EVACUATION D'EAU WASSEABLASS-STIFT WATER DRAIN PLUG	
15	183846	GUARNIZIONE JOINT DICHTUNG GASKET	

16	184010	FLANGIA PLAQUE WINKEL PLATE	
17	RTCU900132	NIPLES 1/2"-3/8" NIPPLE 1/2"-3/8" DOPPELNIPPEL 1/2"-3/8" NIPPLE 1/2"- 3/8"	