POLAIR

ПРОЕКТ:	
МОДЕЛЬ:	CV105-Sm
КОЛИЧЕСТВО:	
СОГЛАСОВАНИЕ:	
ДАТА:	21.10.2024

АО «Полаир-Недвижимость»
425000, Республика Марий Эл,
г. Волжск, ул. Промбаза, 1
помещение 6, этаж 1, литер-А3
www.polair.com

CV105-Sm

Рекомендованная розничная цена: 136 102 руб.



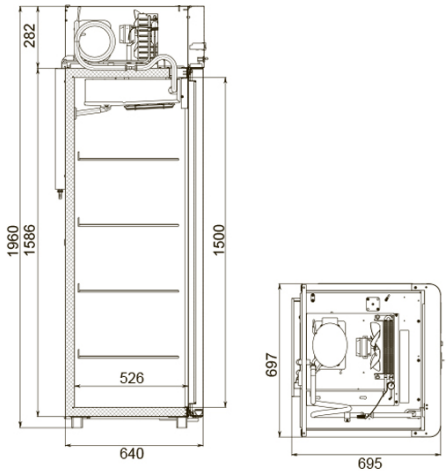

Технические характеристики

Объем, л:	500
Температурный режим, °С:	-5…+5
Тип шкафа:	Универсальный
Условия окружающей среды (t,°С,/вл-сть, %):	до +40 / до 80
Микропереключатель:	клавишный
Материал обшивок корпуса шкафа:	Окрашенная оцинкованная сталь
Размеры:	697x695x1960
Тип дверей:	Глухие
Группа оборудования:	Master
Серия шкафов:	Sm
Толщина стенки корпуса, мм:	43
Расположение агрегата:	верхнее расположение
Объем, л:	500
Система электропитания, В/Гц:	230/50
Потребляемая мощность, Вт, не более:	400
Расход электроэнергии в сутки, кВт/ч, не более:	3,5

Хладагент:	R290
Размер полки, мм:	595x455
Кол-во полок:	4
Подсветка:	+
Тип оттайки:	автоматическая с системой испарения конденсата
Терморегулятор:	контрольная панель
Замок:	+
Педаль:	одна

Производитель оставляет за собой право вносить изменения, принципиально не влияющие на эксплуатационные свойства оборудования, без предварительного уведомления.