Carboma

Содержание

Radius Light
кондитерские витрины.....4

Flandria 2 Light
кондитерские витрины.....10

Cube 2 Light
кондитерские витрины.....16

Cosmo
кондитерские витрины.....20

Joy
настольные витрины для мороженого.....30

Bliss
витрины для мороженого.....34

Asia
настольные тепловые витрины.....38

Asia 2
настольные тепловые витрины.....42

Africa
настольные тепловые витрины.....46

Africa 2
настольные тепловые витрины.....50

Azha
настольные витрины.....52

Azha Sushi
настольные витрины.....56

Amra
настольные витрины.....58

Asti
настольные витрины.....62

Vivara
вертикальные витрины.....66

Tokyo 2
вертикальные витрины.....70

Cube 2
вертикальные витрины.....74

Cube Flesh 2
вертикальные витрины.....80

Carboma

RADIUS Light

Кондитерские витрины

Лучшая экспозиция для представления товара благодаря радиусному фронтальному стеклу

Премиальный дизайн в двух видах: TECHNO, BRONZE

Отлично подходят для демонстрации мелкоштучной продукции высокого ценового сегмента

Новая форма воздуховодов для лучшего охлаждения

Регулируемые по высоте полки с яркой LED-подсветкой

Возможность создания торгового ряда встык и декорирование МДФ панелями



Особенности конструкции KR70

Холодильная витрина
(открытый модуль, закрытый модуль)







Хлебная витрина









Производитель оставляет за собой право вносить изменения в конструкцию и комплектацию оборудования без предварительного уведомления

Технические характеристики KR70

Модель	Габаритные размеры с боковинами, мм	Горизонтальная площадь экспозиции, м²	Полезный (охлаждаемый) объем, м³	Рабочая температура, °С
KR70 VM 0,9-1 LIGHT	880x695x1265 (1315)	1,32	0,2	+6...+12
KR70 VM 1,3-1 LIGHT	1330x695x1265 (1315)	2,0	0,3	
KR70 VM 0,6-2 STANDARD открытая	640x695x1260 (1310)	0,8	0,12	+4...+12
KR70 VM 0,9-2 STANDARD открытая	880x695x1260 (1310)	1,16	0,17	
KR70 VM 1,3-2 STANDARD открытая	1330x695x1260 (1310)	1,84	0,28	
KR70 VM 0,6-2 STANDARD открытая, горка	640x695x1260 (1310)	0,78	0,11	
KR70 VM 0,9-2 STANDARD открытая, горка	880x695x1260 (1310)	1,1	0,17	
KR70 VM 1,3-2 STANDARD открытая, горка	1330x695x1260 (1310)	1,69	0,25	
KR70 N 0,9-1 LIGHT (нейтральная)	880x695x1265 (1315)	1,32	–	–
KR70 N 1,3-1 LIGHT (нейтральная)	1330x695x1265 (1315)	2,0		
KR70 N 0,9-1 LIGHT Bread (хлебная)	880x695x1265 (1315)	1,32		
KR70 N 1,3-1 LIGHT Bread (хлебная)	1330x695x1265 (1315)	2,0		
KC70 N 0,6-7 (прилавок)	640x640x795 (845)	–		
KC70 N 0,9-7 (прилавок)	880x640x795 (845)			
KC70 N-8 (прилавок внешний угол)	890x590x795 (845)			

Холодильная

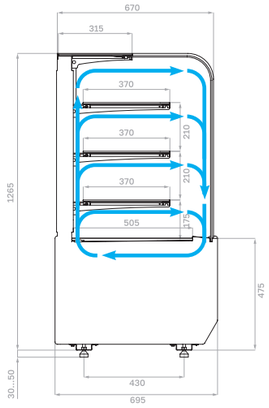

Холодильная открытая

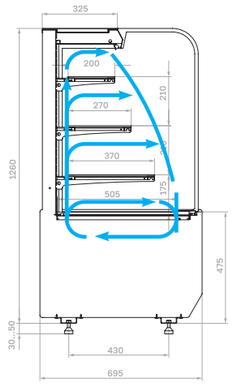

Холодильная открытая горка

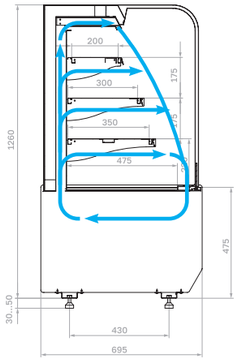

Нейтральная

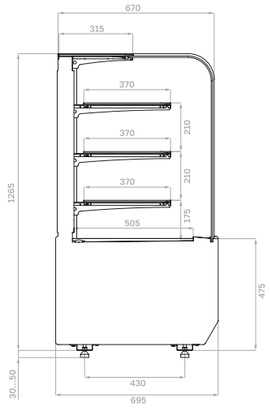

Хлебная

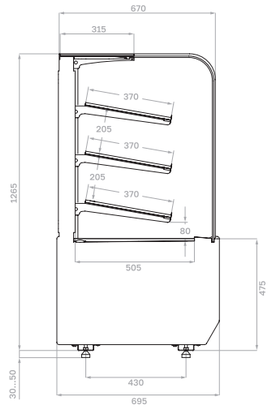

Прилавок

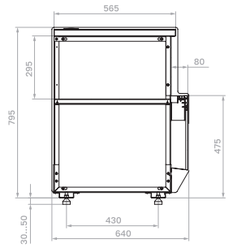

Прилавок внешний угол

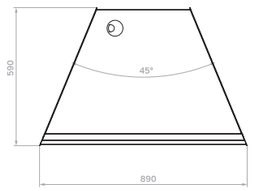

Опции

- Надстройка стеклянная
- LED- подсветка (3000K, 6000K)
- Колесные опоры
- Ночная шторка
- Комплект МДФ панелей
- Ограничитель оргстекло (открытая, горка)
- Ценникодержатели (открытая, горка)
- Поддон для макарони (1 секция, 2 секции)
- Поддон-ценник для мелкой выпечки
- Подставка для бутербродов

Складская программа

Стандартные цвета

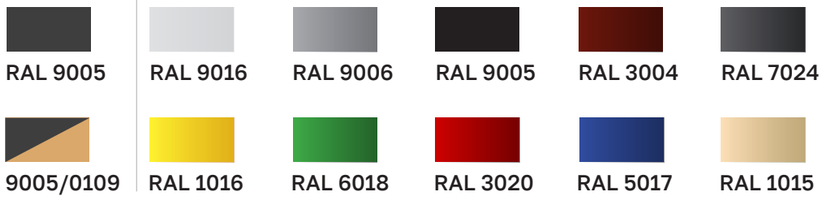

Индивидуальное исполнение

Покраска панелей в любые цвета по таблице RAL

WOOD Паттерн фронтальной панели

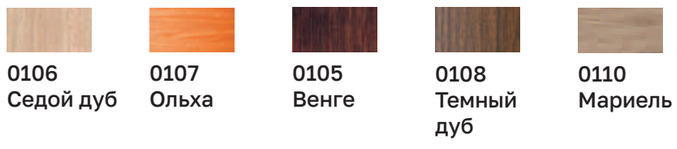

WOOD отделка Egger



3303
Дуб
Гамильтон

Carboma

FLANDRIA 2 Light

Кондитерские витрины

Улучшенный дизайн
с возможностью установки
стеклянной надстройки
с деревянной решеткой

Витрина подходит для
демонстрации выпечки,
десертов и гастрономических
блюд в упаковке

Каскадное расположение полок
позволит выложить больший
ассортимент продукции

Два вида исполнения: TECHNO,
BRONZE и возможность
персонализации МДФ панелями

Легкий доступ для обслуживания
благодаря дверцам-слайдерам
со встроенной ручкой



Особенности конструкции K70

Холодильная витрина
(открытый модуль, закрытый модуль)





Хлебная витрина



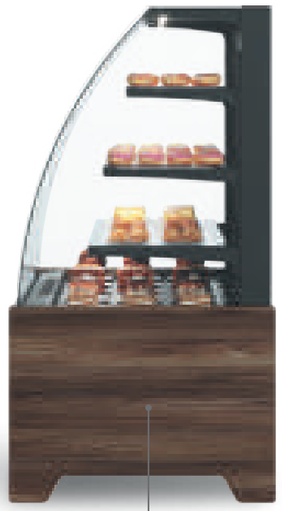





Производитель оставляет за собой право вносить изменения в конструкцию и комплектацию оборудования без предварительного уведомления

Технические характеристики K70

Модель	Габаритные размеры с боковинами, мм	Горизонтальная площадь экспозиции, м²	Полезный (охлаждаемый) объем, м³	Рабочая температура, °С
K70 VM 0,9-1 LIGHT(версия 2.0)	880x695x1265 (1315)	1,18	0,18	+6...+12
K70 VM 1,3-1 LIGHT(версия 2.0)	1330x695 x1265 (1315)	1,86	0,28	
K70 VM 0,6-2 STANDARD открытая (версия 2.0)	640x695x1260 (1310)	0,8	0,12	+4...+12
K70 VM 0,9-2 STANDARD открытая (версия 2.0)	880x695x1260 (1310)	1,16	0,17	
K70 VM 1,3-2 STANDARD открытая (версия 2.0)	1330x695 x1260 (1310)	1,84	0,28	
K70 VM 0,6-2 STANDARD открытая, горка	640x695x1260 (1310)	0,78	0,11	
K70 VM 0,9-2 STANDARD открытая, горка	880x695x1260 (1310)	1,1	0,17	
K70 VM 1,3-2 STANDARD открытая, горка	1330x695 x1260 (1310)	1,69	0,25	
K70 N 0,9-1 LIGHT (версия 2.0) (нейтральная)	880x695x1265 (1315)	1,18	–	–
K70 N 1,3-1 LIGHT (версия 2.0) (нейтральная)	1330x695 x1265 (1315)	1,86		
K70 N 0,9-1 LIGHT Bread (версия 2.0) (хлебная)	880x695x1265 (1315)	1,18		
K70 N 1,3-1 LIGHT Bread (версия 2.0) (хлебная)	1330x695 x1265 (1315)	1,86		
K70 N 0,6-7 (прилавок)	640x640x795 (845)	–		
K70 N 0,9-7 (прилавок)	880x640x795 (845)			
K70 N-8 (прилавок внешний угол)	890x590x795 (845)			

Холодильная

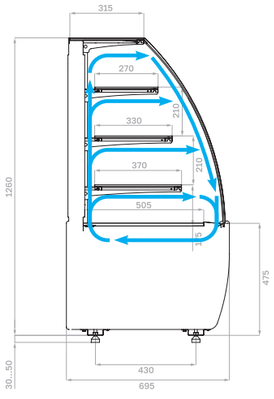

Холодильная открытая

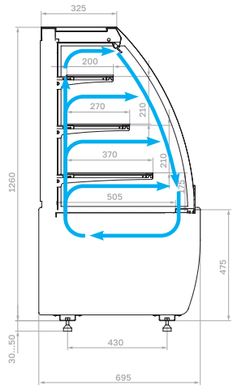

Холодильная открытая горка

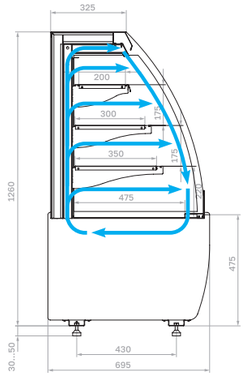

Нейтральная

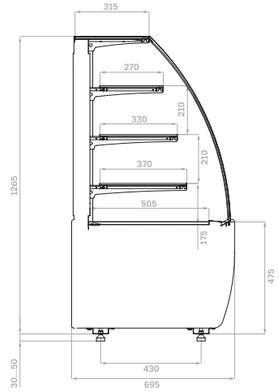

Хлебная

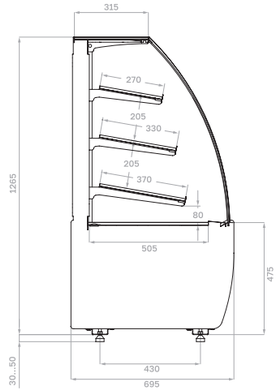

Прилавок

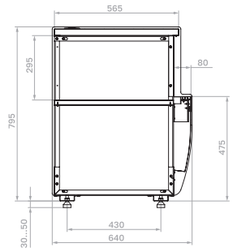

Прилавок внешний угол

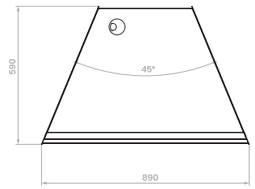

Опции

- Надстройка стеклянная
- LED- подсветка (3000K, 6000K)
- Колесные опоры
- Ночная шторка
- Комплект МДФ панелей
- Ограничитель оргстекло (открытая, горка)
- Ценникодержатели (открытая, горка)
- Поддон для макарони (1 секция, 2 секции)
- Поддон-ценник для мелкой выпечки
- Подставка для бутербродов

Складская программа

Стандартные цвета

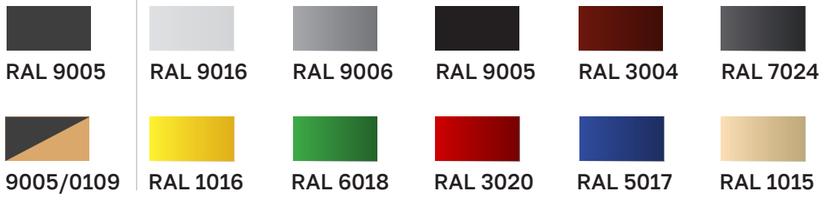

Индивидуальное исполнение

Покраска панелей в любые цвета по таблице RAL

WOOD Паттерн фронтальной панели

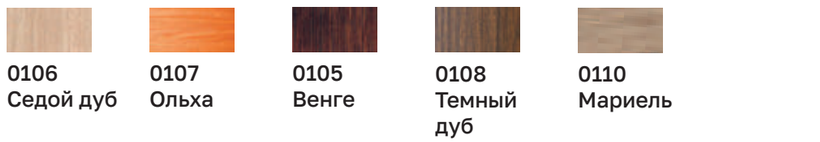

WOOD отделка Egger

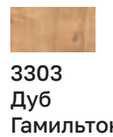

Carboma

CUBE 2 Light

Кондитерские витрины

Витрина в стиле хай-тек подойдет для современных торговых пространств

Имеет безрамное остекление благодаря чему достигается широкий обзор выкладки

Яркий рассеянный LED-свет аппетитно подсветит ассортимент на всей площади полок

Сдержанный и лаконичный дизайн витрин подчеркивает функциональность и технологичность

Дополнительные опции и широкий модельный ряд расширяет возможности витрин



Особенности конструкции КС70

Холодильная витрина
(открытый модуль горка, закрытый модуль)







Хлебная витрина









Производитель оставляет за собой право вносить изменения в конструкцию и комплектацию оборудования без предварительного уведомления

Технические характеристики КС70

Модель	Габаритные размеры с боковинами, мм	Горизонтальная площадь экспозиции, м²	Полезный (охлажд.) объем, м³	Рабочая температура, °С
КС70 VM 0,6-1 LIGHT (версия 2.0)	640x695x1265 (1315)	0,9	0,14	+6...+12
КС70 VM 0,9-1 LIGHT (версия 2.0)	880x695x1265 (1315)	1,32	0,2	
КС70 VM 1,3-1 LIGHT (версия 2.0)	1330x695 x1265 (1315)	2,0	0,3	
КС70 VM 0,6-2 STANDARD открытая (версия 2.0)	640x695x1260 (1310)	0,8	0,12	+4...+12
КС70 VM 0,9-2 STANDARD открытая (версия 2.0)	880x695x1260 (1310)	1,16	0,17	
КС70 VM 1,3-2 STANDARD открытая (версия 2.0)	1330x695 x1260 (1310)	1,84	0,28	
КС70 VM 0,6-2 STANDARD открытая, горка	640x695x1260 (1310)	0,78	0,11	
КС70 VM 0,9-2 STANDARD открытая, горка	880x695x1260 (1310)	1,1	0,17	
КС70 VM 1,3-2 STANDARD открытая, горка	1330x695 x1260 (1310)	1,69	0,25	
КС70 N 0,6-1 LIGHT (версия 2.0) (нейтральная)	640x695x1265 (1315)	0,9	–	–
КС70 N 0,9-1 LIGHT (версия 2.0) (нейтральная)	880x695x1265 (1315)	1,32		
КС70 N 1,3-1 LIGHT (версия 2.0) (нейтральная)	1330x695 x1265 (1315)	2,0		
КС70 N 0,6-1 LIGHT Bread (версия 2.0) (хлебная)	640x695x1265 (1315)	0,9		
КС70 N 0,9-1 LIGHT Bread (версия 2.0) (хлебная)	880x695x1265 (1315)	1,32		
КС70 N 1,3-1 LIGHT Bread (версия 2.0) (хлебная)	1330x695 x1265 (1315)	2,0		
КС70 N 0,6-7 (прилавок)	640x640x795 (845)	–		
КС70 N 0,9-7 (прилавок)	880x640x795 (845)			
КС70 N-8 (прилавок внешний угол)	890x590x795 (845)			

Холодильная

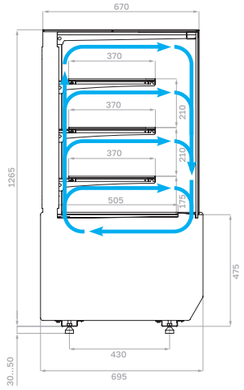

Холодильная открытая

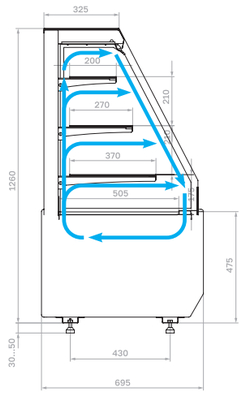

Холодильная открытая горка

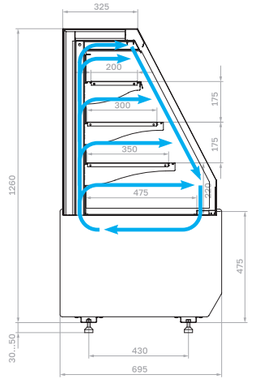

Нейтральная

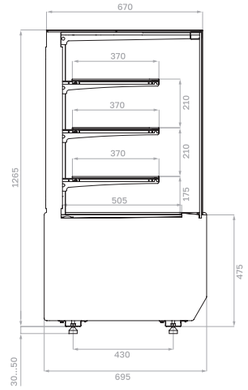

Хлебная

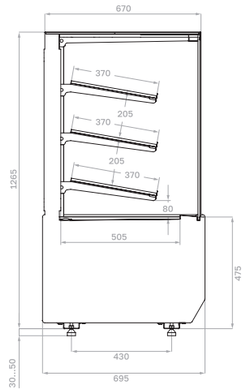

Прилавок

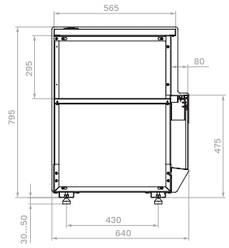

Прилавок внешний угол

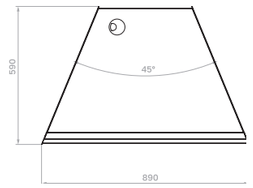

Опции

- Надстройка стеклянная
- LED- подсветка (3000K, 6000K)
- Колесные опоры
- Ночная шторка
- Комплект МДФ панелей
- Ограничитель оргстекло (открытая, горка)
- Ценникодержатели (открытая, горка)
- Поддон для макарони (1 секция, 2 секции)
- Поддон-ценник для мелкой выпечки
- Подставка для бутербродов

Складская программа

Стандартные цвета

RAL 9005 | RAL 9016 | RAL 9006 | RAL 9005 | RAL 3004 | RAL 7024

9005/0109 | RAL 1016 | RAL 6018 | RAL 3020 | RAL 5017 | RAL 1015

Индивидуальное исполнение

Покраска панелей в любые цвета по таблице RAL

WOOD Паттерн фронтальной панели

0106 Седой дуб | 0107 Ольха | 0105 Венге | 0108 Темный дуб | 0110 Мариель

WOOD отделка Egger

3303 Дуб Гамильтон

Carboma

Cosmo

Кондитерские витрины

Идеально подходят для любой конфигурации помещений

Прямые линии и отсутствие соединительных планок придаёт легкость и эффект бесконечности

Широкий модельный ряд позволяет легко менять концепцию и объём экспозиции

27 типоразмеров: три длины, три высоты, три глубины

Полки с LED-освещением и ценникодержателями



Особенности конструкции





Опции

- Колесные опоры
- Стеклопакет с зеркалом на раздвижных створках
- Накладка из нержавеющей стали (рабочая поверхность)
- МДФ панели
- Поддон для макарони (1 секция, 2 секции)
- Поддон-ценник для мелкой выпечки
- Подставка для бутербродов

Производитель оставляет за собой право вносить изменения в конструкцию и комплектацию оборудования без предварительного уведомления

KC71-130



KC78-150



KC84-110







Технические характеристики КС71

Модель	Общая длина, мм	Горизонтальная площадь экспозиции, м²	Полезный объем, м³	Рабочая температура, °С
КС71-110 0,6 закрытая	600	0,60	0,12	+2…+10
КС71-110 0,9 закрытая/открытая	900	0,95 / 0,89	0,19 / 0,13	+2…+10 / +4…+10
КС71-110 1,2 закрытая/открытая	1200	1,29 / 1,27	0,26 / 0,19	
КС71-110 0,6 нейтральная	600	0,60	-	–
КС71-110 0,9 нейтральная	900	0,95	-	
КС71-110 1,2 нейтральная	1200	1,29	-	
КС71-130 0,6 закрытая	600	0,8	0,16	+2…+10
КС71-130 0,9 закрытая/открытая/ открытая фронт оргстекло	900	1,27 / 1,18 / 1,13	0,25 / 0,18 / 0,23	+2…+10 / +4…+10 / +4…+10
КС71-130 1,2 закрытая/открытая/ открытая фронт оргстекло	1200	1,74 / 1,6 / 1,55	0,35 / 0,24 / 0,31	
КС71-130 0,6 нейтральная	600	0,8	-	–
КС71-130 0,9 нейтральная	900	1,27	-	
КС71-130 1,2 нейтральная	1200	1,74	-	
КС71-150 0,6 закрытая	600	1,02	0,2	+2…+10
КС71-150 0,9 закрытая	900	1,6	0,32	
КС71-150 1,2 закрытая	1200	2,18	0,44	
КС71-150 0,6 нейтральная	600	1,02	-	–
КС71-150 0,9 нейтральная	900	1,6	-	
КС71-150 1,2 нейтральная	1200	2,18	-	

Производитель оставляет за собой право вносить изменения в конструкцию и комплектацию оборудования без предварительного уведомления

Закрытые модули КС-71

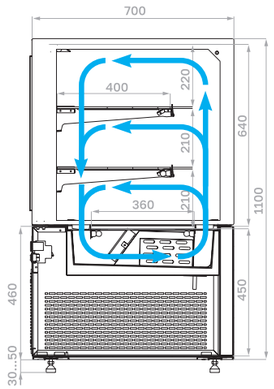

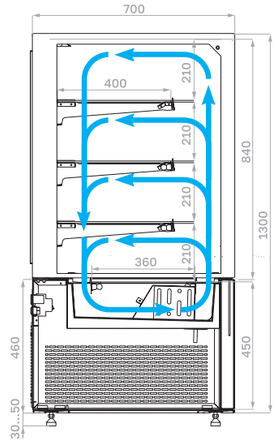

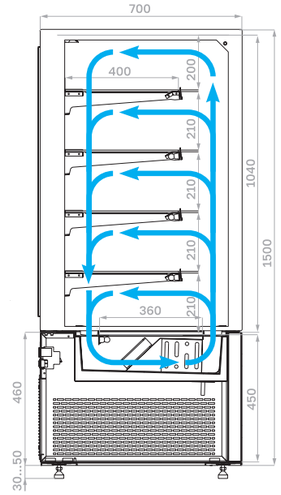

Открытые модули КС-71

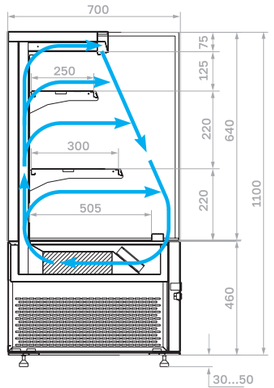

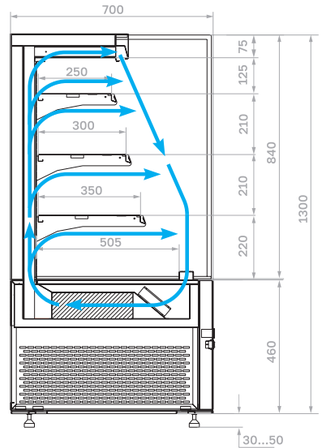

Открытые модули КС-71 (фронт - оргстекло)

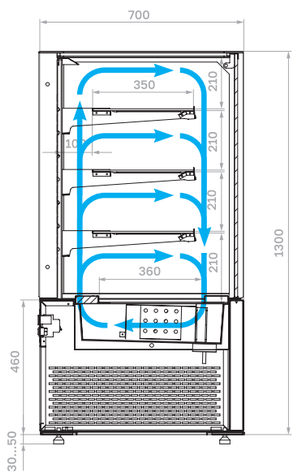



Технические характеристики КС78

Модель	Общая длина, мм	Горизонтальная площадь экспозиции, м²	Полезный объем, м³	Рабочая температура, °С
КС78-110 0,9 закрытая/открытая	900	1,17 / 1,11	0,23 / 0,17	+2…+10 / +4…+10
КС78-110 1,2 закрытая/открытая	1200	1,6 /1,5	0,32 / 0,23	
КС78-110 1,5 закрытая	1500	2,0	0,4	+2…+10
КС78-110 0,9 нейтральная	900	1,17	-	–
КС78-110 1,2 нейтральная	1200	1,6	-	
КС78-110 1,5 нейтральная	1500	2,0	-	
КС78-130 0,9 закрытая/открытая/ открытая фронт оргстекло	900	1,58 / 1,47 / 1,37	0,32 / 0,22 / 0,27	+2…+10 / +4…+10 / +4…+10
КС78-130 1,2 закрытая/открытая/ открытая фронт оргстекло	1200	2,15 / 2,0 / 1,86	0,43 / 0,3 / 0,37	
КС78-130 1,5 закрытая	1500	2,72	0,54	+2…+10
КС78-130 0,9 нейтральная	900	1,58	-	–
КС78-130 1,2 нейтральная	1200	2,15	-	
КС78-130 1,5 нейтральная	1500	2,72	-	
КС78-150 0,9 закрытая	900	1,98	0,4	+2…+10
КС78-150 1,2 закрытая	1200	2,7	0,54	
КС78-150 1,5 закрытая	1500	3,4	0,68	
КС78-150 0,9 нейтральная	900	1,98	-	–
КС78-150 1,2 нейтральная	1200	2,7	-	
КС78-150 1,5 нейтральная	1500	3,4	-	

Производитель оставляет за собой право вносить изменения в конструкцию и комплектацию оборудования без предварительного уведомления

Закрытые модули КС-78

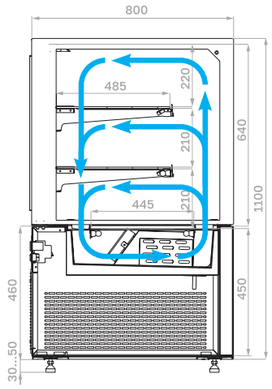

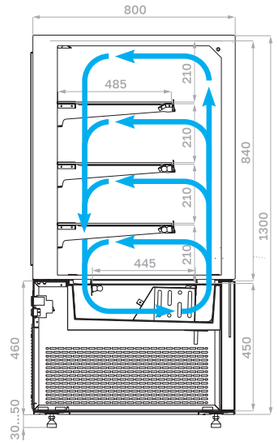

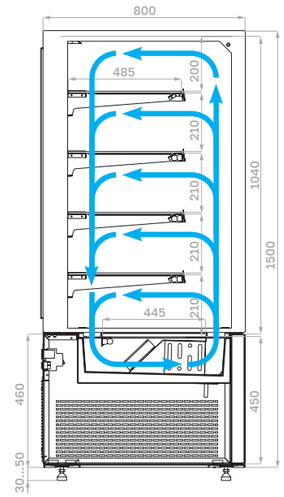

Открытые модули КС-78

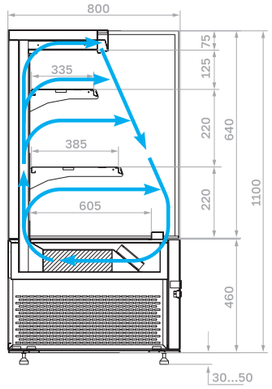

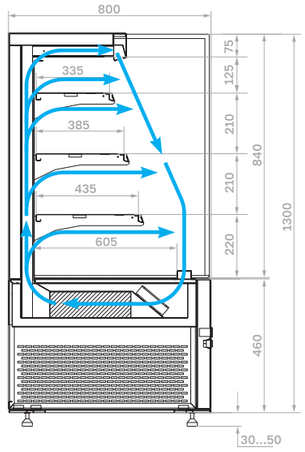

Открытые модули КС-78 (фронт - оргстекло)

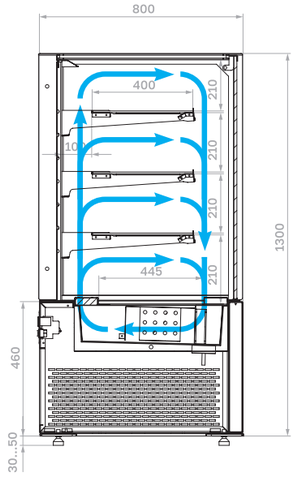



Технические характеристики КС84

Модель	Общая длина, мм	Горизонтальная площадь экспозиции, м²	Полезный объем, м³	Рабочая температура, °С
КС84-110 0,9 закрытая	900	1,32	0,26	+2...+10
КС84-110 1,2 закрытая	1200	1,8	0,36	
КС78-110 1,5 закрытая	1500	2,28	0,46	
КС84-110 0,9 нейтральная	900	1,32	-	–
КС84-110 1,2 нейтральная	1200	1,8	-	
КС84-110 1,5 нейтральная	1500	2,28	-	
КС84-130 0,9 закрытая	900	1,78	0,36	+2...+10
КС84-130 1,2 закрытая	1200	2,42	0,48	
КС84-130 1,5 закрытая	1500	3,06	0,61	
КС84-130 0,9 нейтральная	900	1,78	-	–
КС84-130 1,2 нейтральная	1200	2,42	-	
КС84-130 1,5 нейтральная	1500	3,06	-	
КС84-150 0,9 закрытая	900	2,23	0,45	+2...+10
КС84-150 1,2 закрытая	1200	3,03	0,61	
КС84-150 1,5 закрытая	1500	3,84	0,77	
КС84-150 0,9 нейтральная	900	2,23	-	–
КС84-150 1,2 нейтральная	1200	3,03	-	
КС84-150 1,5 нейтральная	1500	3,84	-	

Производитель оставляет за собой право вносить изменения в конструкцию и комплектацию оборудования без предварительного уведомления

Закрытые модули КС-84

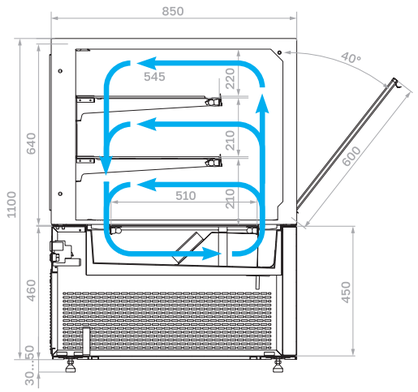

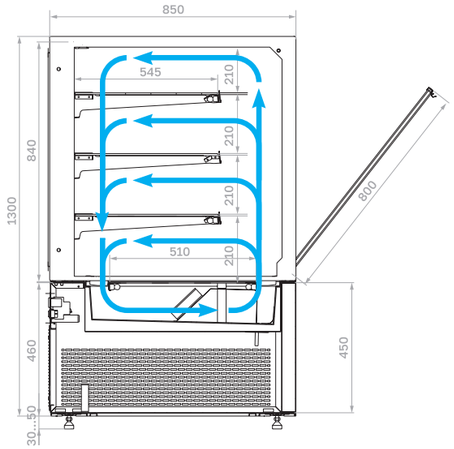

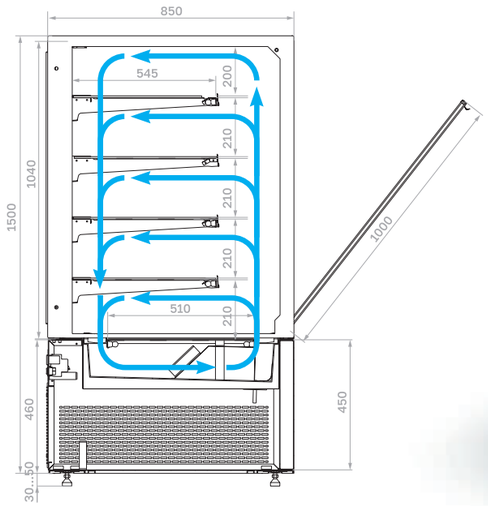



Складская программа

Стандартные цвета
Покраска панелей

RAL 9005
RAL 9016
RAL 9006
RAL 9005
RAL 3004
RAL 7024
RAL 1016
RAL 6018
RAL 3020
RAL 5017
RAL 1015

Индивидуальное исполнение

Покраска панелей в любые цвета по таблице RAL

МДФ-панели

1003 Белый
1006 Седой дуб
1007 Ольха
1005 Венге
1008 Темный дуб
1010 Мариель

Carboma

Joy

Настольные витрины для мороженого

Компактная модель с экстравагантным, смелым дизайном отлично впишется в любой дизайн заведения

Прекрасная видимость мороженого обеспечивается за счет приподнятых лотков и светодиодного освещения внутри витрины

Большая производительность благодаря энергоэффективному хладагенту R290

Оттайка горячим газом

Подходит под установку на столешницу глубиной 500 мм

Удобство в обслуживании — легко вкладываемые гастроемкости

Различные варианты цветовых исполнений передней панели



Особенности конструкции

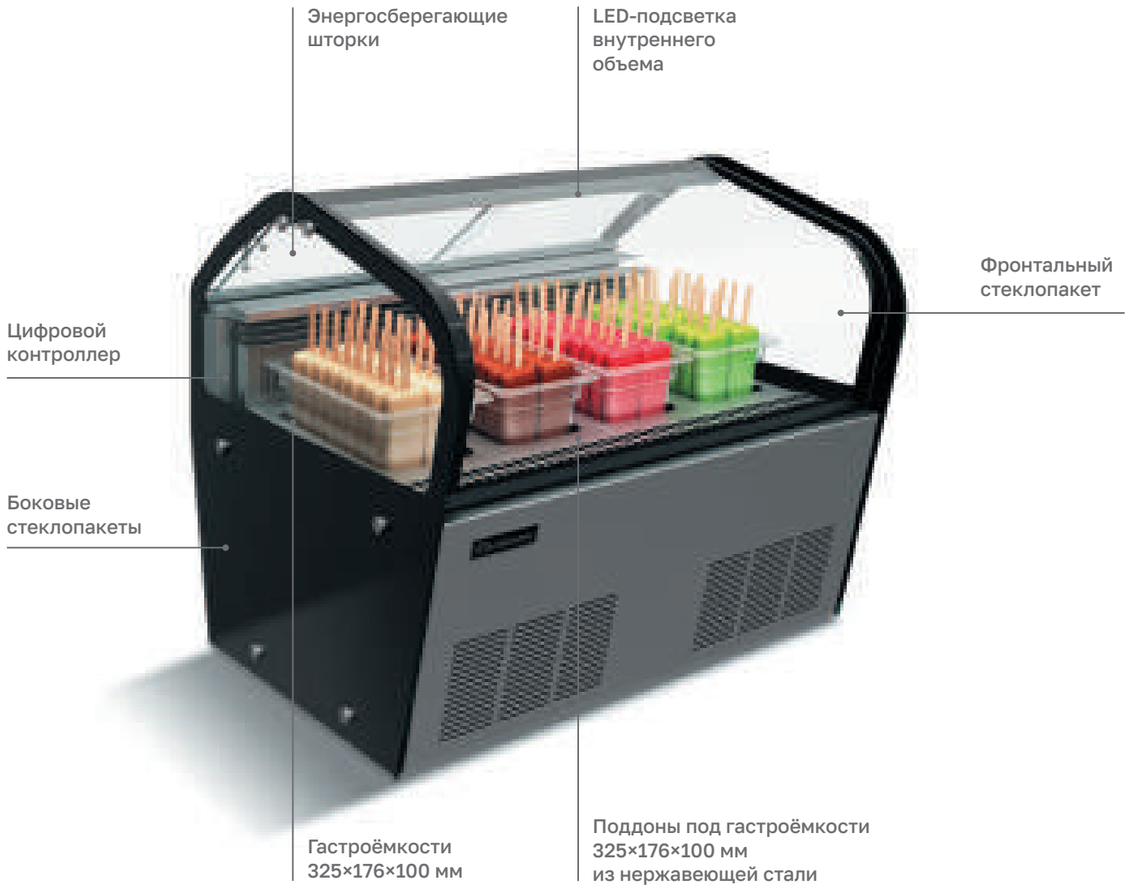



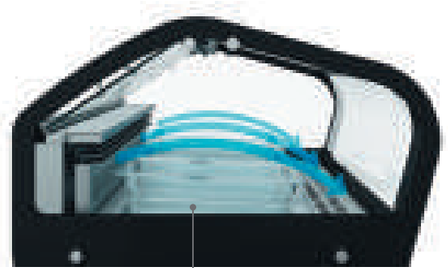

Производитель оставляет за собой право вносить изменения в конструкцию и комплектацию оборудования без предварительного уведомления

I60 VL 0,8–1



I60 VL 1,2–1



Технические характеристики

Модель	I60 VL 0,8-1	I60 VL 1,2-1
Общая длина, мм	800	1180
Внутренний объем экспозиционной выкладки, л	85	125
Полезный объем экспозиционной выкладки, л	14	22
Количество гастроемкостей, шт	4	6
Температура в продукте на экспозиционной выкладке, °С	–12…–15	

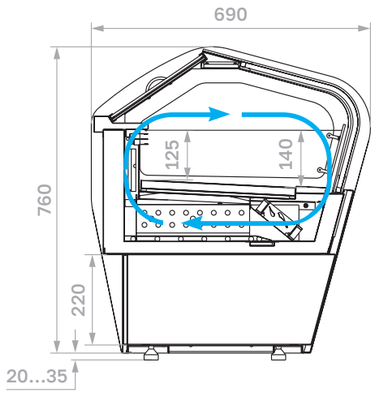

Опции

Дополнительные поддоны из нержавеющей стали под гастроемкости 360×165×120 мм

Гастроемкости из нержавеющей стали 360×165×120 мм

Колесные опоры

Складская программа

0430

Стандартные цвета
Покраска фронтальной панели

RAL 9003, RAL 9006, RAL 9005, RAL 3004, RAL 7024

RAL 1016, RAL 6018, RAL 3020, RAL 5017, RAL 1015

Индивидуальное исполнение

Покраска фронтальной панели в любые цвета по таблице RAL

Carboma

Bliss

Витрины для мороженого

Технология OPTIHEAT™– фронтальное стекло витрины без запотевания

Технология SHOWLED™ – цветная подсветка для привлечения внимания

Технология TWINFREEZ™ – технология охлаждения выкладки и хранилища

Статическая система охлаждения позволяет избежать заветривания и засыхания продукта

Климатический класс 4:
работа до +30°C при влажности 55%

Дополнительное хранилище для хранения товарных запасов



Особенности конструкции



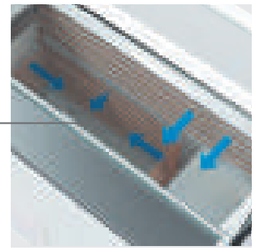

Дополнительный охлаждаемый накопитель



Статическое охлаждение экспозиции

Технические характеристики

Модель	IC72 SL 1,1-1	IC72 SL 1,3-1
Общая длина, мм	1190	1360
Внутренний объем экспозиционной выкладки, л	219	255
Полезный объем экспозиционной выкладки, л / Количество гастроемкостей, шт.	30 / 6	35 / 7
Внутренний объем резервной зоны, л	100	127
Полезный объем резервной зоны, л/ Количество гастроемкостей, шт.	40 / 8	60 / 12
Температура продукта в резервной зоне, С°	-18...-25	

Производитель оставляет за собой право вносить изменения в конструкцию и комплектацию оборудования без предварительного уведомления

IC72 SL 1,3-1

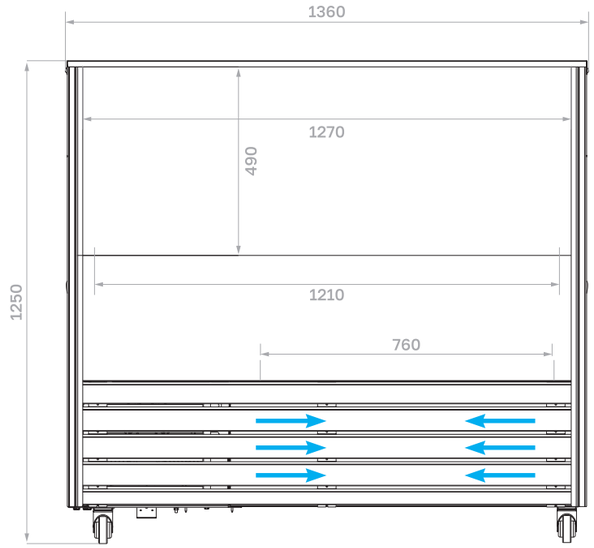

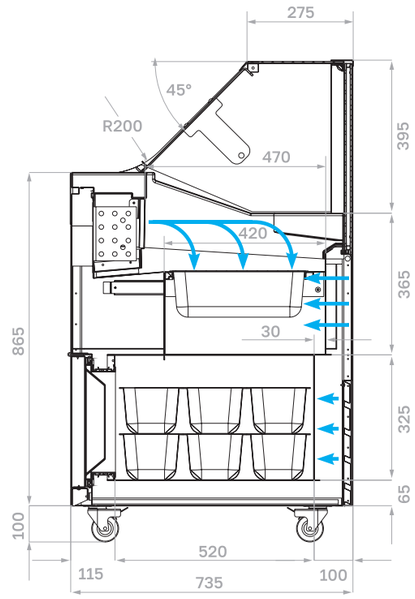

Расположение гастроемкостей IC72 SL 1,3-1

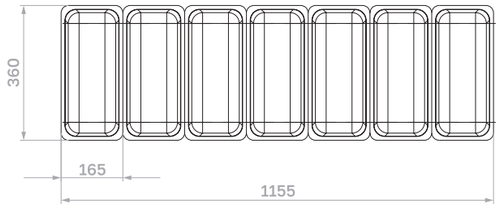

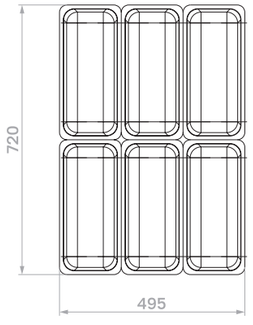

Экспозиционная выкладка гастроемкости 360×165×120 – 7 шт.

Резервная зона гастроемкости 360×165×120 – 12 шт.

Опции

Гастроемкости из нержавеющей стали 360×165×120 мм

RGB подсветка по стойкам

Складская программа

Стандартные цвета

RAL 9003

RAL 9003 RAL 9006 RAL 9005 RAL 3004 RAL 7024

RAL 1016 RAL 6018 RAL 3020 RAL 5017 RAL 1015

Индивидуальное исполнение

Покраска в любые цвета по таблице RAL

Брендирование фронтальной панели

Carboma

Asia

Настольные тепловые витрины с пароувлажнением (типа мармит)

Для демонстрации горячей выпечки: татарских, грузинских, осетинских, русских пирогов и пиццы до Ø35 см

Три уровня выкладки с разным углом наклона полок

Функция «водяная баня» (HWB, thermal water bath) предотвращает продукт от высыхания

Витрина представлена в трех моделях разной длины, для разной проходимости торговой точки

Верхняя LED- подсветка эффектно подчеркнет свежесть и аппетитность горячей выпечки

Доступна модификация SELF для зоны самообслуживания клиентов



Особенности конструкции



SELF

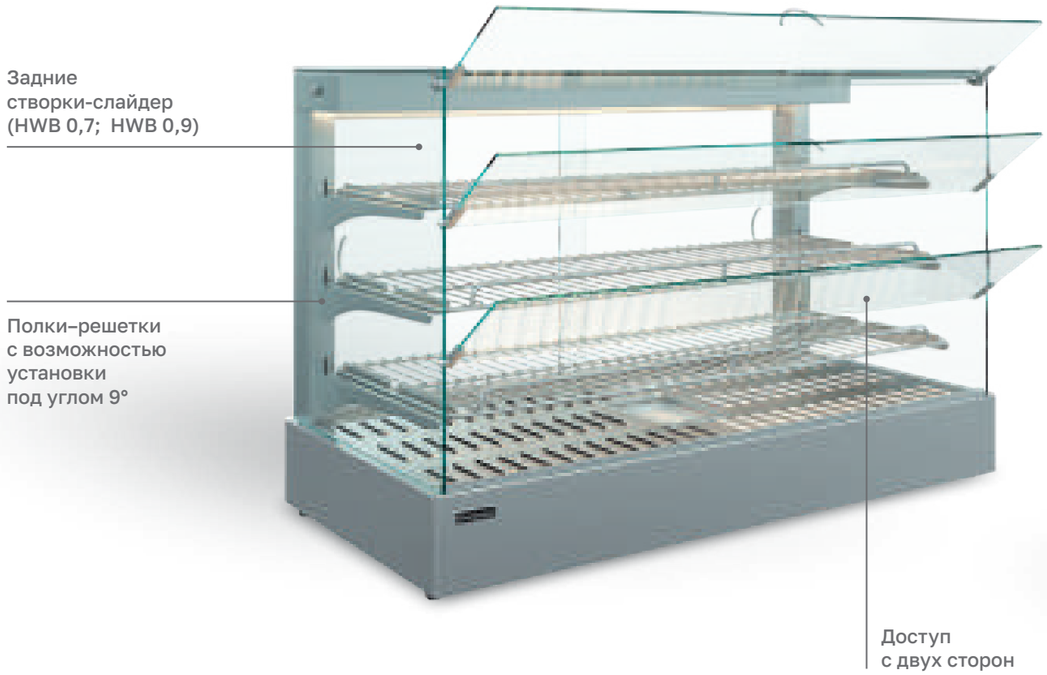

Производитель оставляет за собой право вносить изменения в конструкцию и комплектацию оборудования без предварительного уведомления

Технические характеристики

Модель	Общая длина, мм	Мощность нагревательного элемента, Вт	Рабочая температура, °С
AC45 HWB 0,4-1	370	680	+30...+90
AC45 HWB 0,7-1	660	1500	+30...+90
AC45 HWB 0,9-1	890	1800	+30...+90
AC45 HWB 0,4-1 (self)	370	680	+30...+90
AC45 HWB 0,7-1 (self)	660	1500	+30...+90
AC45 HWB 0,9-1 (self)	890	1800	+30...+90

SELF

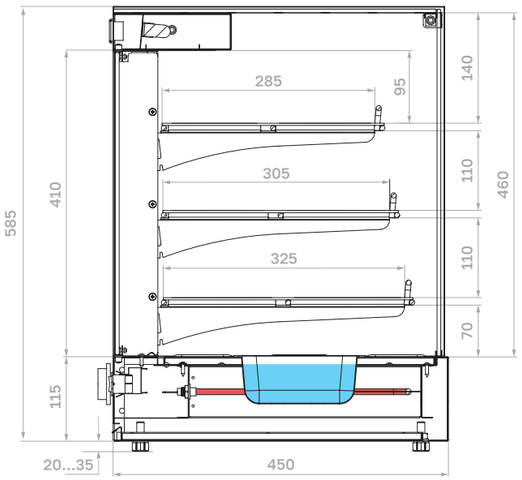

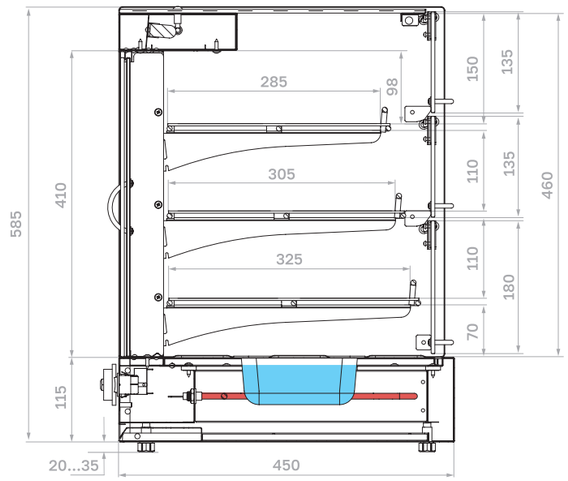



Складская программа

0430

Опции

Полка
из нержавеющей
стали

Carboma

Asia 2

Настольные тепловые витрины с пароувлажнением (типа мармит)

Для демонстрации горячей выпечки: татарских, грузинских, осетинских, русских пирогов и пиццы до Ø35 см

Три типоразмера по длине позволят выбрать оптимальный вариант для разной проходимости

Три уровня выкладки с возможностью регулирования угла наклона полок

Функция «водяная баня» (HWB, thermal water bath) предотвращает продукт от высыхания

Верхняя LED- подсветка эффектно подчеркнет свежесть и аппетитность горячей выпечки



Особенности конструкции





Производитель оставляет за собой право вносить изменения в конструкцию
и комплектацию оборудования без предварительного уведомления

Технические характеристики

Модель	Общая длина, мм	Мощность нагревательного элемента, Вт	Рабочая температура, °С
A45 HWB 0,4-1	370	680	+30...+90
A45 HWB 0,7-1	660	1500	+30...+90
A45 HWB 0,9-1	890	1800	+30...+90

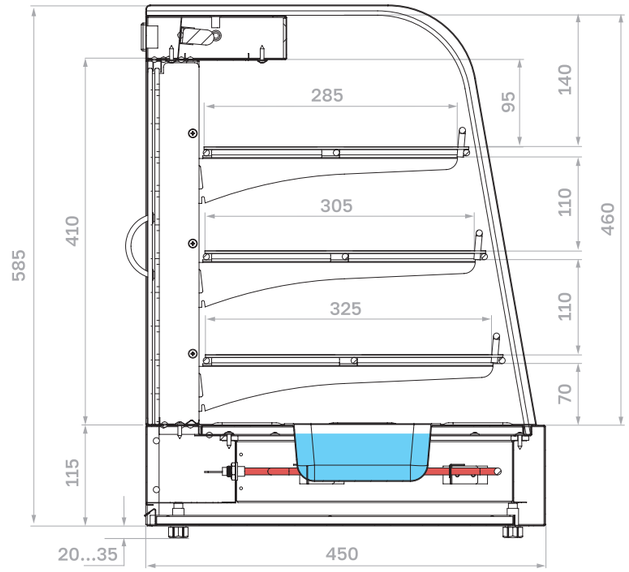

Складская программа

0430

Опции

Полка
из нержавеющей
стали





Carboma

Africa

Настольные тепловые витрины с пароувлажнением (типа мармит)

Для демонстрации горячей выпечки: татарских, грузинских, русских пирогов и пиццы до Ø25 см

Отличная обзорность, создающая «вкусную экспозицию» обеспечивается стеклянным колпаком

Функция «водяная баня» (HWB, thermal water bath) предотвращает продукт от высыхания

Модификация SELF предназначена для самообслуживания клиентов



Особенности конструкции

2 створки



SELF



Технические характеристики

Модель	Общая длина, мм	Мощность нагревательного элемента, Вт	Рабочая температура, °С
AC36 HWB 0,6-1	560	700	+30...+90
AC36 HWB 0,6-1 (Self)	560	700	+30...+90

SELF

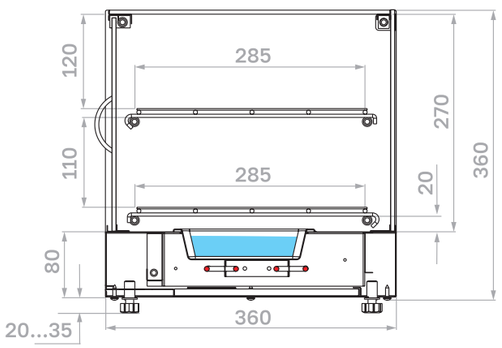

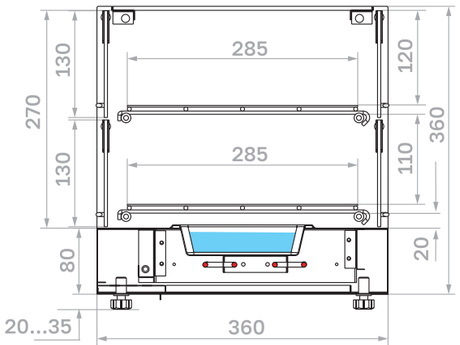

Складская программа

0430

Опции

Полка из нержавеющей стали



Производитель оставляет за собой право вносить изменения в конструкцию
и комплектацию оборудования без предварительного уведомления



Carboma

Africa 2

Настольные тепловые витрины с пароувлажнением (типа мармит)

Для демонстрации горячей выпечки: пирогов и пиццы до Ø25 см

Поддерживает температуру внутри объема витрины от 30°C до 90°C

Функция «водяная баня» (HWB, thermal water bath) предотвращает продукт от высыхания

Предназначена для пирожковых, пекарен, пиццерий, буфетов и ресторанов быстрого питания

Особенности конструкции

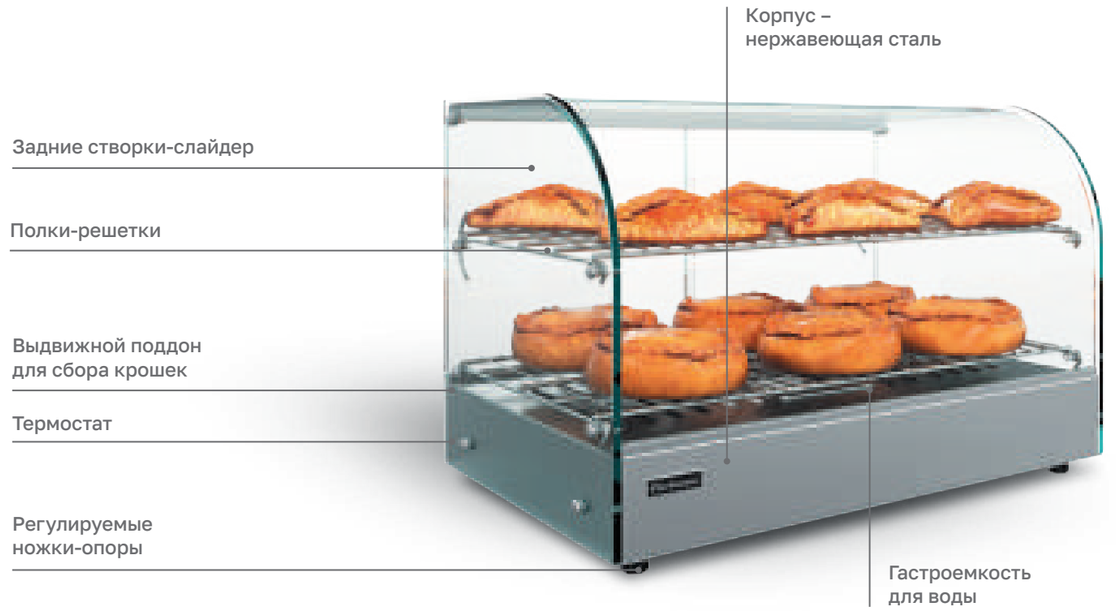

Технические характеристики

Модель	Общая длина, мм	Мощность нагревательного элемента, Вт	Рабочая температура, °C
A36 HWB 0,6-1	560	700	+30°C...+90

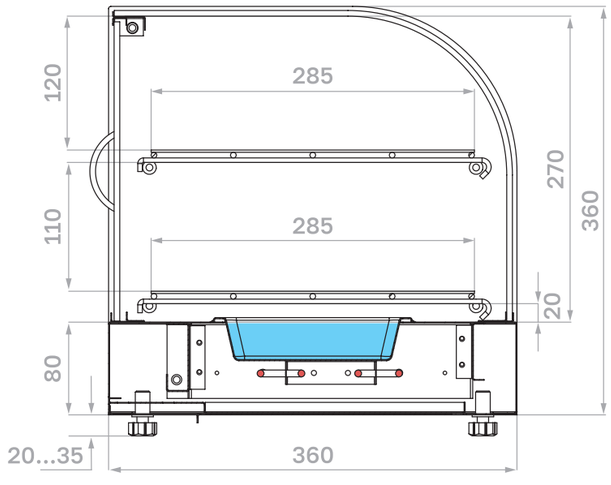

Складская программа

0430

Опции

Полка из нержавеющей стали

Производитель оставляет за собой право вносить изменения в конструкцию и комплектацию оборудования без предварительного уведомления

Carboma

Azha

Настольные витрины

Компактные витрины для гастробара, гастрономического бутика или экспресс-кофейни

Два варианта исполнения – увеличенная площадь выкладки товара со стеклянной полкой

Дополнительная нейтральная полка сверху витрины увеличивает плотность загрузки

Модельный ряд включает холодильные, тепловые и нейтральные модули

Энергоэффективность и сокращение затрат на обслуживание благодаря использованию хладагента R600a



Особенности конструкции



Технические характеристики

Модель	Общая длина, мм	Горизонтальная площадь экспозиции, м²	Полезный объем, м³	Рабочая температура, °С
AC38 SM 1,0-1	1090	0,21	0,01	0...+8
AC38 SM 1,5-1	1440	0,32	0,016	
AC38 SM 1,8-1	1790	0,42	0,021	
AC38 SH 1,0-1 (тепловая)*	1090	0,27	0,013	до +60
AC38 SH 1,5-1 (тепловая)*	1440	0,38	0,019	
AC38 N 1,0-1 (нейтральная)	1090	0,21	–	–
AC38 N 1,5-1 (нейтральная)	1440	0,32		

*В комплект поставки входят гастроемкостиGN1/3 (325x176x40)

Статическое охлаждение

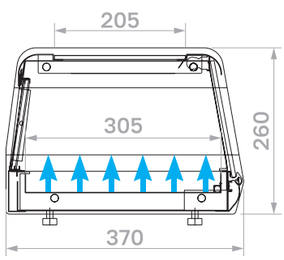

Тепловая

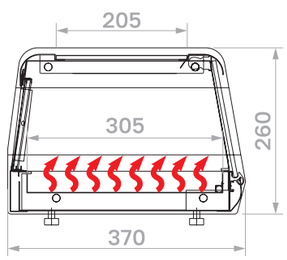

Нейтральная

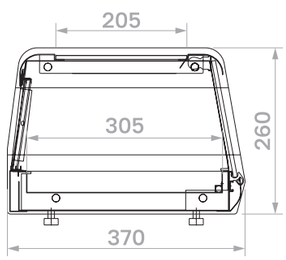

Производитель оставляет за собой право вносить изменения в конструкцию и комплектацию оборудования без предварительного уведомления

Особенности конструкции



Технические характеристики

Модель	Общая длина, мм	Горизонтальная площадь экспозиции, м²	Полезный объем, м³	Рабочая температура, °С
AC38 SM 1,0-11	1090	0,21	0,01	0...+8
AC38 SM 1,5-11	1440	0,32	0,016	
AC38 SM 1,8-11	1790	0,42	0,021	
AC38 N 1,0-11 (нейтральная)	1090	0,21	–	–
AC38 N 1,5-11 (нейтральная)	1440	0,32		

Статическое охлаждение

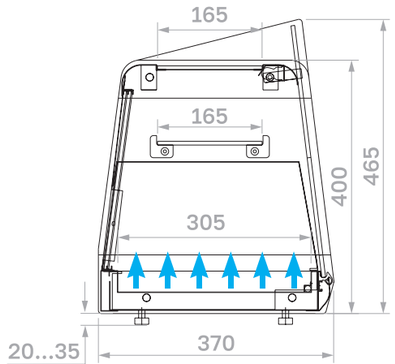

Нейтральная

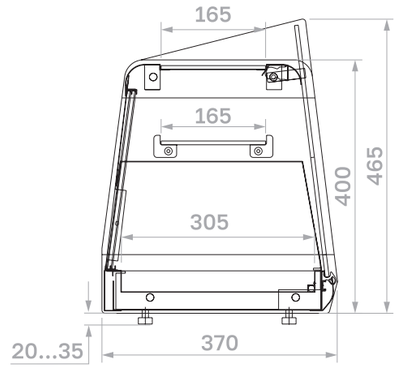

Опции

Гастроемкости GN1/3 (325x176x40) для холодильных витрин



Carboma

Azha Sushi

Настольные витрины

Стильная небольшая витрина для суши, роллов, сашими и ингредиентов для них.

Суши-кейс не позволяет продукции терять влагу и долгое время сохраняет ее товарный вид.

Два испарителя обеспечивают равномерное распределение холода.

Цифровой контроллер регулирует температуру внутри объема витрины.

Система слива с верхнего испарителя отводит конденсат и не позволяет скапливаться внутри витрины.

Яркая LED – подсветка подчеркнет свежесть ваших японских блюд и сочность ингредиентов

Особенности конструкции



Технические характеристики

Модель	Общая длина, мм	Горизонтальная площадь экспозиции, м²	Полезный объем, м³	Рабочая температура, °C
AC38 SM 1,0-1 Sushi	1090	0,21	0,01	+2...+10
AC38 SM 1,5-1 Sushi	1440	0,32	0,016	

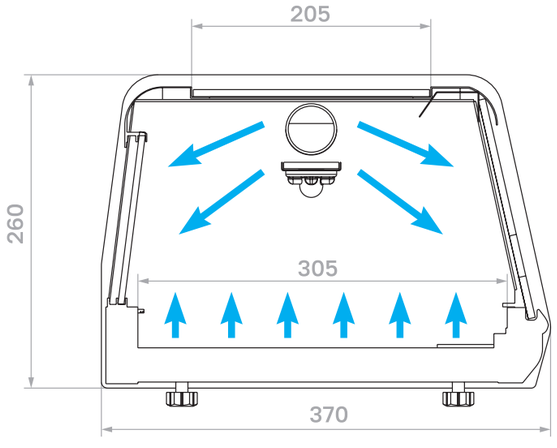

Опции

Гастроемкости
GN1/3 (325 x 176 x 40 мм)

Складская программа

RAL 9005

Производитель оставляет за собой право вносить изменения в конструкцию и комплектацию оборудования без предварительного уведомления

Carboma

Amra

Настольные витрины

Современный, стильный кубический дизайн для баров, ресторанов, кофеен

Динамическое охлаждение и стеклопакеты для эффективной работы

Универсальное исполнение – настольное и встраиваемое в барную стойку

Боковая LED-подсветка, раскрывающая многослойность структуры пирожных и десертов

Различные варианты цветовых исполнений передней панели



Особенности конструкции

AC59



AC59 SLIDER



Производитель оставляет за собой право вносить изменения в конструкцию и комплектацию оборудования без предварительного уведомления

Технические характеристики

Модель	Общая длина, мм	Горизонтальная площадь экспозиции, м²	Полезный объем, м³	Рабочая температура, °С
AC59 VV 0,7-1	700	0,56	0,06	+2…+10
AC59 VV 0,9-1	900	0,73	0,09	
AC59 VV 1,2-1	1200	1,0	0,12	
AC59 VM 0,7-1 SLIDER	700	0,56	0,06	+4…+10
AC59 VM 0,9-1 SLIDER	900	0,73	0,09	
AC59 VM 1,2-1 SLIDER	1200	1,0	0,12	
AC59 SH 0,7-1 (тепловая)	700	0,42	–	до +65
AC59 SH 0,9-1 (тепловая)	900	0,62		
AC59 SH 1,2-1 (тепловая)	1200	0,89		

Динамическое охлаждение | **Тепловая** | **Нейтральная**

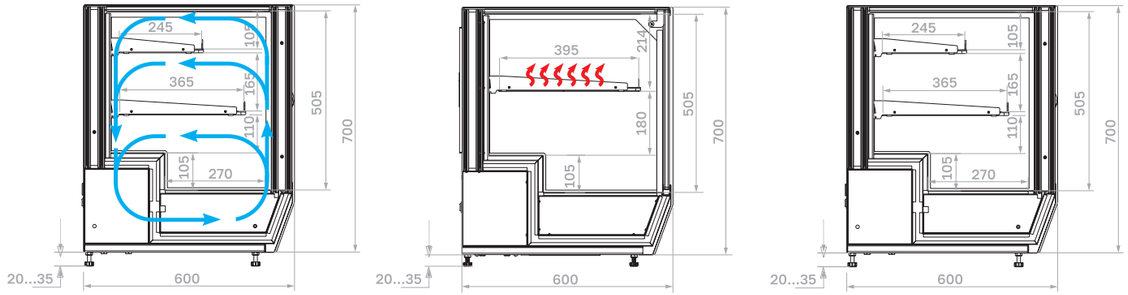

Складская программа

0430

Индивидуальное исполнение

Покраска фронтальной панели в любые цвета по таблице RAL

Стандартные цвета
Покраска фронтальной панели

RAL 9003, RAL 9006, RAL 9005
RAL 1016, RAL 6018, RAL 3020
RAL 3004, RAL 7024
RAL 5017, RAL 1015

Опции

Полка под винные бутылки

Ценникодержатели

Поддон для макарони (1 секция, 2 секции)

Подставка для бутербродов

Поддон-ценник для мелкой выпечки

Carboma

Asti

Настольные витрины

Компактная, универсальная витрина для баров, ресторанов и кофеен

Строгий скандинавский дизайн подчёркивает наклонный фронтальный стеклопакет

Стабильный температурный режим с динамическим охлаждением

Универсальное исполнение – настольное и встраиваемое в барную стойку

Различные варианты цветовых исполнений передней панели



Особенности конструкции





Производитель оставляет за собой право вносить изменения в конструкцию и комплектацию оборудования без предварительного уведомления

Технические характеристики

Модель	Общая длина, мм	Горизонтальная площадь экспозиции, м²	Полезный объем, м³	Рабочая температура, °С
A59 VV 0,7-1	700	0,48	0,05	+2...+10
A59 VV 0,9-1	900	0,64	0,08	
A59 VV 1,2-1	1200	0,86	0,10	
A59 N 0,7-1 (нейтральная)	700	0,48	–	–
A59 N 0,9-1 (нейтральная)	900	0,64		
A59 N 1,2-1 (нейтральная)	1200	0,86		

Динамическое охлаждение

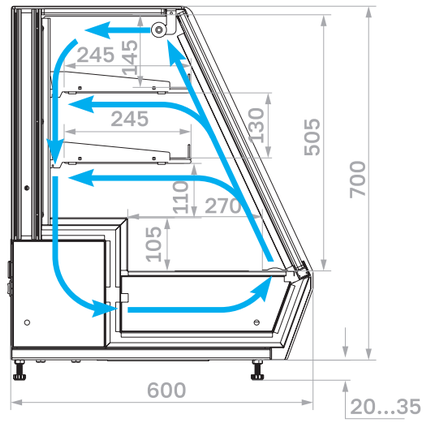

Нейтральная

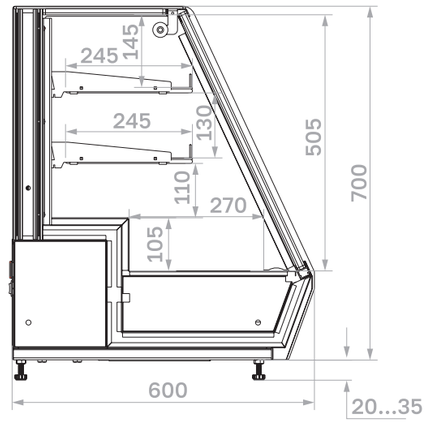

Складская программа

Стандартные цвета
Покраска фронтальной панели

0430 | RAL 9003 | RAL 9006 | RAL 9005 | RAL 3004 | RAL 7024

RAL 1016 | RAL 6018 | RAL 3020 | RAL 5017 | RAL 1015

Индивидуальное исполнение

Покраска фронтальной панели в любые цвета по таблице RAL

Опции

Ценникодержатели

Поддон для макарони (1 секция, 2 секции)

Подставка для бутербродов

Поддон-ценник для мелкой выпечки

Carboma

Vivara

Вертикальные витрины

Мобильное решение
для демонстрации продуктов
на малых пространствах

Высокая плотность выкладки
на небольшой площади
с глубиной 590 мм

Стеклянные боковины
из закаленного стекла
повышают обзорность

Перфорированные полки
для лучшего охлаждения
продуктов

Модельный ряд включает
витрины высотой 1410, 1660
или 1990 мм



Особенности конструкции





Технические характеристики

Модель	Габаритные размеры, мм	Охлаждаемая площадь, м²	Полезный (охлаждаемый) объем, м³	Рабочая температура, °С
FC18-06 VM 0,6-2	550×590×1890 (1990)	0,93	0,19	+2...+10
FC18-06 VM 0,7-2	690×590×1890 (1990)	1,17	0,23	
FC16-06 VM 0,6-2	550×590×1560 (1660)	0,76	0,15	
FC16-06 VM 0,7-2	690×590×1560 (1660)	0,95	0,19	
FC14-06 VM 0,6-2	550×590×1310 (1410)	0,58	0,12	
FC14-06 VM 0,7-2	690×590×1310 (1410)	0,72	0,14	

Производитель оставляет за собой право вносить изменения в конструкцию и комплектацию оборудования без предварительного уведомления

Опции

Дополнительная полка с кронштейнами

Подвес для банок

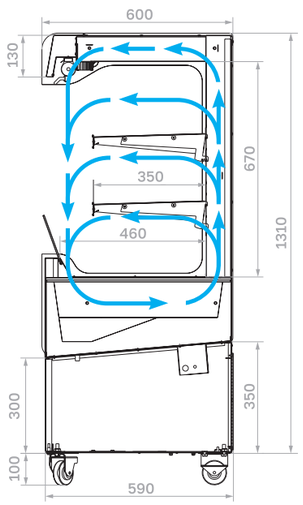

FC14-06

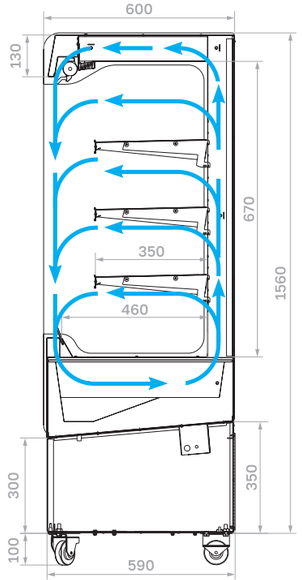

FC16-06

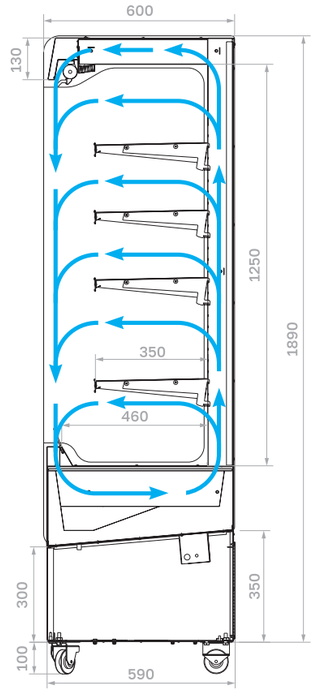

FC18-06

Складская программа

0430

Стандартные цвета
Покраска панелей

RAL 9003 · RAL 9006 · RAL 9005 · RAL 3004 · RAL 7024

RAL 1016 · RAL 6018 · RAL 3020 · RAL 5017 · RAL 1015

Индивидуальное исполнение

Покраска панелей в любые цвета по таблице RAL

Carboma

Tokyo 2

Вертикальные витрины

Идеальное компактное решение для магазинов с небольшой площадью до гипермаркетов.

Для различных категорий продуктов: мясное ассорти, сыр, свежее молоко, фрукты, овощи, безалкогольные напитки и готовые к употреблению блюда

Подсветка для гастрономических продуктов обеспечит лучшую подачу товара

Наклонные полки для удобства покупателей и создания эффекта гравитационных стеллажей

Проверенная, надежная конструкция и холодильная система с большим ресурсом

Широкий выбор опций позволит сконфигурировать витрину под нужную задачу





Опции

- Боковины металлические
- Боковины металлические с зеркалом
- LED подсветка каждой полки (4000K, PINK)
- Верхняя LED подсветка (PINK)
- Ограничитель (проволочный, оргстекло)
- Ценникодержатели
- Фруктовый комплект
- Колесные опоры
- Ночная шторка
- Электрооттайка
- Делитель внутреннего объема (1,9; 2,5)



Производитель оставляет за собой право вносить изменения в конструкцию и комплектацию оборудования без предварительного уведомления

Технические характеристики

Модель	Габаритные размеры с боковинами, мм	Охлаждаемая площадь, м²	Полезный (охлаждаемый) объем, м³	Рабочая температура, °С
F16-08 VM 1,0-2 (версия 2.0)	1000X800x1620 (1670)	1,57	0,40	+1…+7
F16-08 VM 1,3-2 (версия 2.0)	1320x800x1620 (1670)	2,20	0,55	
F16-08 VM 1,9-2 (версия 2.0)	1945x800x1620 (1670)	3,30	0,82	
F16-08 VM 2,5-2 (версия 2.0)	2570x800x1620 (1670)	4,40	1,10	

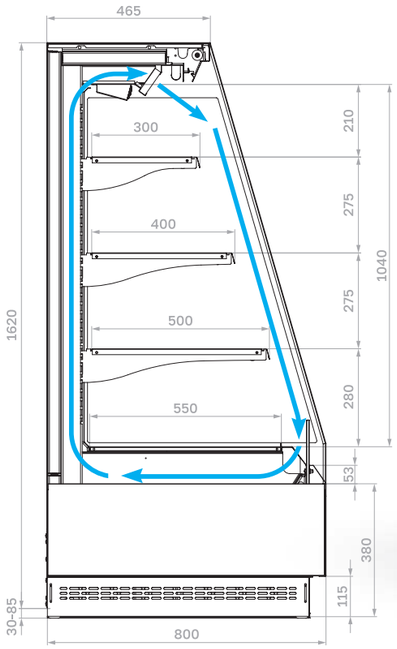



Складская программа



9006/9005

Стандартные цвета

RAL 9016



RAL 9006



RAL 9005



RAL 3004



RAL 7024



RAL 1016



RAL 6018



RAL 3020



RAL 5017



RAL 1015

Индивидуальное исполнение

Покраска панелей в любые цвета по таблице RAL

WOOD Паттерн фронтальной панели



0106
Седой дуб



0107
Ольха



0105
Венге

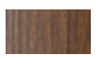

0108
Темный дуб



0110
Мариель

WOOD

Отделка Egger

Carboma

Cube 2

Вертикальные витрины

Минимализм в дизайне, акцент на продукте, национальный бренд «Сделано в России»

Размещение большого количества товара на минимально возможном пространстве

Элегантно впишется во все торговые зоны от магазинов по соседству до гипермаркетов

Способность удовлетворять различные потребности клиента – множество модификаций в различных типоразмерах

Широкий спектр применения: от импульсных продаж с открытой фасадной частью до максимальной экономии энергии и снижения теплопотерь в моделях со стеклянным фронтами

Внешняя отделка WOOD подчеркнет уникальность торгового зала



Открытая

Верхняя
LED-подсветка

Энергосберегающий
стеклопакет

Угол наклона
полки 15°



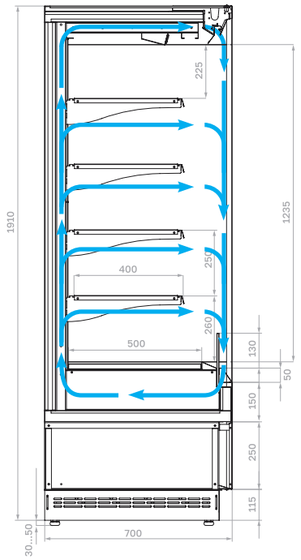

Технические характеристики

Модель	Габаритные размеры с боковинами, мм	Охлажда-емая площадь, м²	Полезный (охлажда-емый) объем, м³	Рабочая температура, °С
FC20-07 VM 0,6-2 (версия 2.0)	590x700x1910 (1960)	1,05	0,21	0...+7
FC20-07 VM 0,7-2 (версия 2.0)	730x700x1910 (1960)	1,34	0,27	
FC20-07 VM 1,0-2 (версия 2.0)	1050x700x1910 (1960)	2,0	0,4	
FC20-07 VM 1,3-2 (версия 2.0)	1320x700x1910 (1960)	2,57	0,51	
FC20-07 VM 1,9-2 (версия 2.0)	1945x700x1910 (1960)	3,87	0,77	
FC20-07 VM 2,5-2 (версия 2.0)	2570x700x1910 (1960)	5,18	1,04	

Опции

Боковины металлические
Боковины металлические с зеркалом
Дополнительная полка
LED подсветка каждой полки (4000K, PINK)
Верхняя LED подсветка (PINK)
Ограничитель (проволочный, оргстекло)
Ценникодержатели
Фруктовый комплект
Колесные опоры
Ночная шторка
Электрооттайка (открытая, фронт X0)
Делитель внутреннего объема (1,9; 2,5)
Кронштейн-накладка, подвес для колбас
Подвес, крюк для мяса

Производитель оставляет за собой право вносить изменения в конструкцию
и комплектацию оборудования без предварительного уведомления

Фронт X0

Верхняя
LED-подсветка

Угол наклона
полки 15°

Ручка выполнена
в виде отверстия в
стекле, окаймлена
травмобезопасным
кольцом



Энергосберегающий
стеклопакет

Каленое
низкоэмиссионное
стекло 6 мм LOW-E

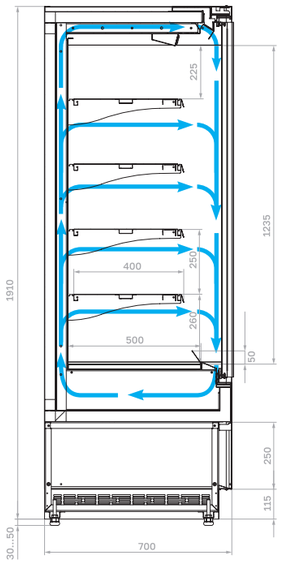

Технические характеристики

Модель	Габаритные размеры с боковинами, мм	Охлажда-емая площадь, м²	Полезный (охлажда-емый) объем, м³	Рабочая температура, °С
FC20-07 VM 0,6-1 LIGHT фронт X0 (версия 2.0)	590x700x1910 (1960)	1,05	0,21	0...+7
FC20-07 VM 0,7-1 LIGHT фронт X0 (версия 2.0)	730x700x1910 (1960)	1,34	0,27	
FC20-07 VM 1,0-1 LIGHT фронт X0 (версия 2.0)	1050x700x1910 (1960)	2,0	0,40	
FC20-07 VM 1,3-1 LIGHT фронт X0 (версия 2.0)	1320x700x1910 (1960)	2,57	0,51	
FC20-07 VM 1,9-1 LIGHT фронт X0 (версия 2.0)	1945x700x1910 (1960)	3,87	0,77	
FC20-07 VM 2,5-1 LIGHT фронт X0 (версия 2.0)	2570x700x1910 (1960)	5,18	1,04	

Фронт X1

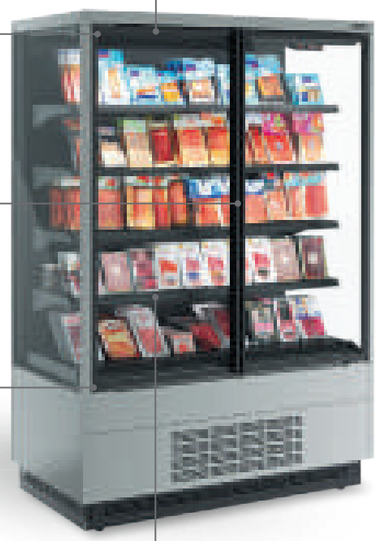

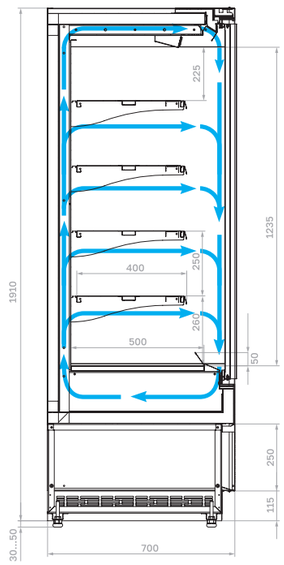

Фронт X5L



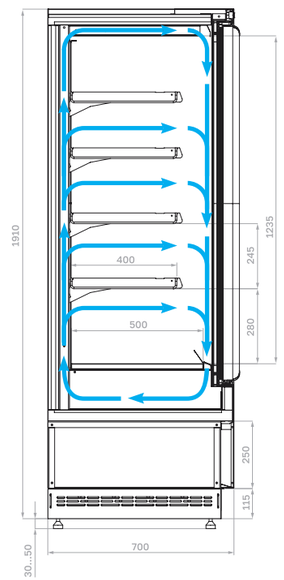

Производитель оставляет за собой право вносить изменения в конструкцию и комплектацию оборудования без предварительного уведомления

Технические характеристики

Модель	Габаритные размеры с боковинами, мм	Охлажда-емая площадь, м²	Полезный (охлажда-емый) объем, м³	Рабочая температура, °C
FC20-07 VV 0,6-1 STANDARD фронт X1 (версия 2.0)	590x700x1910 (1960)	1,05	0,21	-2...+5
FC20-07 VV 0,7-1 STANDARD фронт X1 (версия 2.0)	730x700x1910 (1960)	1,34	0,27	
FC20-07 VV 1,0-1 STANDARD фронт X1 (версия 2.0)	1050x700x1910 (1960)	2,0	0,40	
FC20-07 VV 1,3-1 STANDARD фронт X1 (версия 2.0)	1320x700x1910 (1960)	2,57	0,51	
FC20-07 VV 1,9-1 STANDARD фронт X1 (версия 2.0)	1945x700x1910 (1960)	3,87	0,77	
FC20-07 VV 2,5-1 STANDARD фронт X1 (версия 2.0)	2570x700x1910 (1960)	5,18	1,04	
FC20-07 VL 1,0-1 0300 STANDARD фронт X5L (версия 2.0)	1080x700x1910 (1960)	2,0	0,40	до -18
FC20-07 VL 1,3-1 0300 STANDARD фронт X5L (версия 2.0)	1350x700x1910 (1960)	2,57	0,51	

Складская программа **Стандартные цвета**

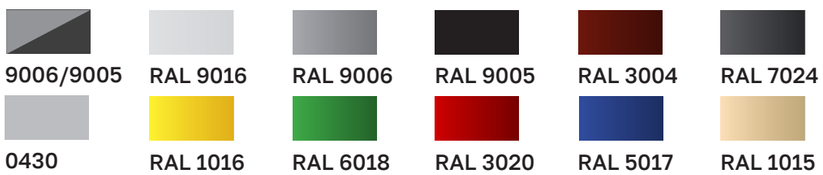

Индивидуальное исполнение

Покраска панелей в любые цвета по таблице RAL

WOOD Паттерн фронтальной панели



WOOD

Отделка Egger

Carboma

Cube Flesh 2

Вертикальные витрины

Специализированная холодильная витрина для демонстрации мяса позволяет эффективно использовать торговое пространство.

Стеклянные двери витрины без рамок, сделанные по технологии FRAMELESS, обеспечивают широкий обзор и поддерживают оптимальные климатические условия для мясных продуктов.

Мягкая подсветка PINK добавляет аппетитности мясным изделиям и подчеркивает их сочность.



Фронт X7





Производитель оставляет за собой право вносить изменения в конструкцию и комплектацию оборудования без предварительного уведомления

Технические характеристики

Модель	Габаритные размеры, мм	Внутренний объем, м³	Рабочая температура, °С
FC20-07 VV 0,7-1 STANDARD фронт X7 (версия 2.0)	730x700x1910 (1960)	0,45	-5...+5
FC20-07 VV 1,0-1 STANDARD фронт X7 (версия 2.0)	1050x700x1910 (1960)	0,67	
FC20-07 VV 1,3-1 STANDARD фронт X7 (версия 2.0)	1320x700x1910 (1960)	0,85	

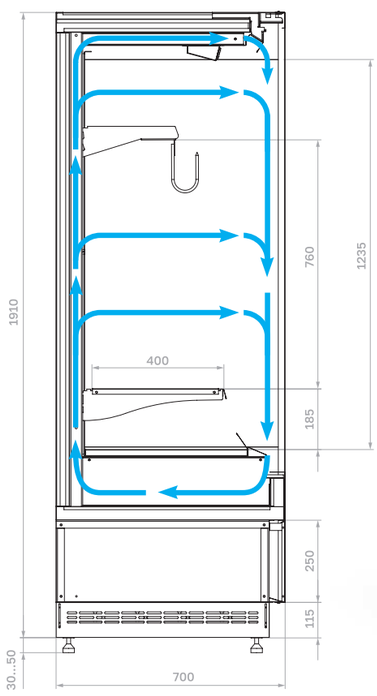

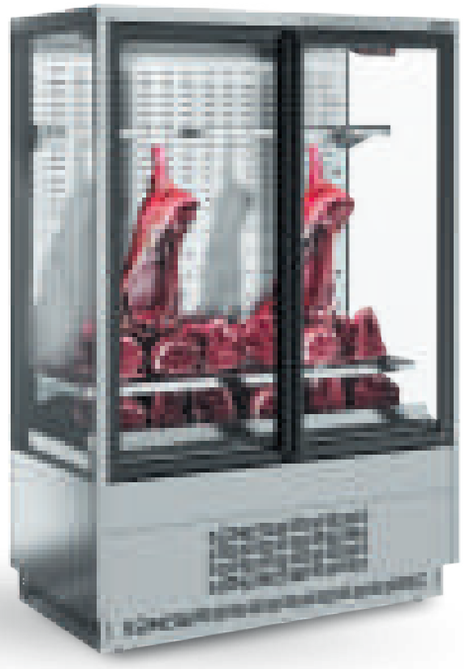

Складская программа



9005/
0430



0106
Седой дуб



0107
Ольха



0105
Венге



0430



0108
Темный дуб



0110
Мариель

WOOD
Паттерн фронтальной панели

WOOD

Отделка
Egger

Опции

Дополнительная полка с перфорацией

Ограничитель (проволочный, оргстекло)

Ценникодержатели

Колесные опоры

Для заметок

Для заметок

Carboma

ОАО «Компания «ПОЛЮС»
Республика Марий Эл,
424007, г. Йошкар-Ола, ул. Строителей, 95,
площадка 1
Тел./факс: +7 (8362) 23-28-51, 23-28-52
E-mail: sales@carboma.com

www.carboma.com