POLAIR

АО «Полаир-Недвижимость»
425000, Республика Марий Эл,
г. Волжск, ул. Промбаза, 1
помещение 6, этаж 1, литер-А3
www.polair.com

ПРОЕКТ:	
МОДЕЛЬ:	CM114-Sm
КОЛИЧЕСТВО:	
СОГЛАСОВАНИЕ:	
ДАТА:	21.10.2024

CM114-Sm

Рекомендованная розничная цена: 178 780 руб.

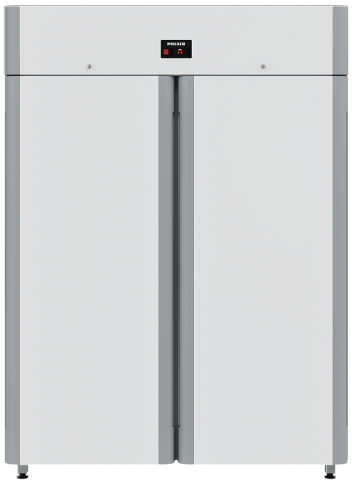

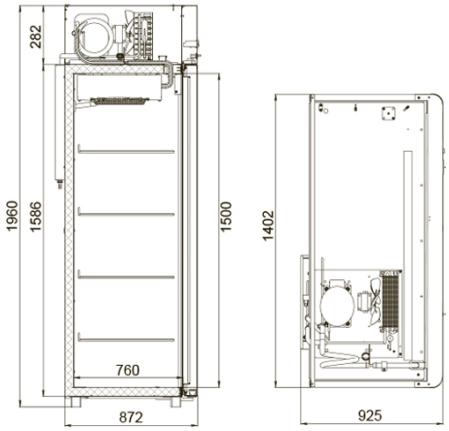

Технические характеристики

Объем, л:	1400
Температурный режим, °С:	0…+6
Тип шкафа:	Среднетемпературный
Условия окружающей среды (t,°С,/вл-сть, %):	до +40 / до 80
Микропереключатель:	клавишный
Материал обшивок корпуса шкафа:	Окрашенная оцинкованная сталь
Размеры:	1402x925x1960
Тип дверей:	Глухие
Группа оборудования:	Master
Серия шкафов:	Sm
Толщина стенки корпуса, мм:	43
Расположение агрегата:	верхнее расположение
Объем, л:	1400
Система электропитания, В/Гц:	230/50
Потребляемая мощность, Вт, не более:	550
Расход электроэнергии в сутки, кВт/ч, не более:	6

Хладагент:	R290
Размер полки, мм:	530x650
Кол-во полок:	8
Подсветка:	+
Тип оттайки:	автоматическая с системой испарения конденсата
Терморегулятор:	контрольная панель
Стандарт Gastronorm:	GN 2/1
Замок:	+
Педаль:	две

Производитель оставляет за собой право вносить изменения, принципиально не влияющие на эксплуатационные свойства оборудования, без предварительного уведомления.