KIFATO
COMMERCIAL REFRIGERATION

АВ 55

РУКОВОДСТВО ПО ЭКСПЛУАТАЦИИ

Шкаф для икры и пресервов со встроенным агрегатом Арктика 750 НТ



ООО «КИФАТО ЦЕНТР»
ОКПО 34837548, ОГРН 1145020002060, ИНН/КПП 5020076582/502001001
Адрес: 141607, Московская область, г. Клин, Волоколамское шоссе, д. 33, стр. 3
Тел.: 8(49624)5-83-04, E-mail: zavod@kifato.com

Компания ООО «КИФАТО ЦЕНТР» постоянно работает над усовершенствованием продукции, поэтому мы оставляем за собой право на изменение внешнего вида, элементов конструкции и оснащения поставляемых изделий.

Рисунки в деталях могут не полностью соответствовать Вашему изделию и приведены только для общего представления.

Мы оставляем за собой право пересматривать или изменять содержание данного документа в любое время без предварительного уведомления. Воспроизведение, передача или распространение данного документа или любой его части без предварительного письменного разрешения ООО «КИФАТО ЦЕНТР» запрещено.

⚠ ***ВНИМАНИЕ!*** *ОЗНАКОМЬТЕСЬ С НАСТОЯЩИМ РУКОВОДСТВОМ ПО ЭКСПЛУАТАЦИИ ДО УСТАНОВКИ И НАЧАЛА ИСПОЛЬЗОВАНИЯ ИЗДЕЛИЯ, ЕГО КОММЕРЧЕСКАЯ ОТДАЧА И БЕЗОПАСНОСТЬ ЗАВИСЯТ ОТ СОБЛЮДЕНИЯ ТРЕБОВАНИЙ ДОКУМЕНТА.*

СОДЕРЖАНИЕ

ВВЕДЕНИЕ 4

ОБЩИЕ СВЕДЕНИЯ ОБ ИЗДЕЛИИ 5

Назначение изделия 5
Схема изделия 6
Технические характеристики 7
Комплектация 8

Опциональная комплектация 8

МЕРЫ БЕЗОПАСНОСТИ 9

Указания мер безопасности 9

ТОЧКИ ПОДКЛЮЧЕНИЯ КОММУНИКАЦИЙ 10

ВВОД ИЗДЕЛИЯ В ЭКСПЛУАТАЦИЮ 11

Установка и подключение 12-13

ЭКСПЛУАТАЦИЯ ИЗДЕЛИЯ 13-15

Оттаивание испарителя 15
Правила загрузки 15
Освещение 15
Слив воды 16
Чистка 16
Техническое обслуживание 17-19

ТРАНСПОРТИРОВКА 20

ХРАНЕНИЕ 20

УТИЛИЗАЦИЯ 20

ГАРАНТИЙНЫЕ ОБЯЗАТЕЛЬСТВА 21-22

ПРИНЦИПИАЛЬНАЯ ЭЛЕКТРОМОНТАЖНАЯСХЕМА 23

НАСТРОЙКА КОНТРОЛЛЕРА 24

ДЕКЛАРАЦИЯ О СООТВЕТСТВИИ 25

СЕРТИФИКАТ СООТВЕТСТВИЯ 26-30

СВИДЕТЕЛЬСТВО О ПРИЕМКЕ 31

СВИДЕТЕЛЬСТВО О ПРОДАЖЕ 31

АКТ ПУСКА ИЗДЕЛИЯ В ЭКСПЛУАТАЦИЮ 32

УЧЕТ ТЕХНИЧЕСКОГО ОБСЛУЖИВАНИЯ 33

ВВЕДЕНИЕ

Данное Руководство по эксплуатации (далее — Руководство или РЭ), включающее паспортные данные, распространяется на линейку холодильных горок Прага (далее — оборудование, изделие). Целью приведенных ниже данных является предоставление информации и указаний потребителю, сведений для обслуживающего персонала относительно:

- *технических характеристик;*
- *сертификации и гарантий изготовителя;*
- *транспортирования и хранения;*
- *установки, пуска, эксплуатации (в т. ч. технического обслуживания и ремонта), утилизации вышеотмеченной витрины.*

ВНИМАНИЕ! ИЗГОТОВИТЕЛЬ НЕ НЕСЁТ ОТВЕТСТВЕННОСТИ ЗА УЩЕРБ, ПРИЧИНЁННЫЙ НЕНАДЛЕЖАЩИМ, ОШИБОЧНЫМ ОБРАЩЕНИЕМ С ВИТРИНОЙ, ПРЯМО НЕ УКАЗАННЫМ В ДАННОМ РЭ

ОБЩИЕ СВЕДЕНИЯ ОБ ИЗДЕЛИИ

Назначение изделия

Шкаф со встроенным компрессорно-конденсаторным агрегатом и с принудительной циркуляцией воздуха предназначен для демонстрации, продажи и кратковременного хранения предварительно охлажденных пищевых продуктов при температуре охлаждаемого объема - 20℃ до -18℃ и температуре окружающей среды от+12°С до +25°С и относительной влажности воздуха не выше 60%.

Для всей территории России исключая прибрежные территории, находящиеся под непосредственным воздействием морской воды: УХЛ 4 по ГОСТ 15150, рабочий диапазон температуры воздуха при эксплуатации +1…+35, относительная влажность: среднегодовое значение 60% при 20 °С.

Только для прибрежных территорий, находящихся под непосредственным воздействием морской воды: М4 по ГОСТ 15150, рабочий диапазон температуры воздуха при эксплуатации - 10...+40°С, относительная влажность (среднегодовое значение) 75% при 22°С.»

Холодильный шкаф имеет нижнюю экспозиционную поверхность и подвесные полки, регулируемые по высоте. Управление работой холодильного агрегата осуществляется контроллером. Агрегат работает в циклическом режиме. Время работы и перерыва зависит от температуры окружающей среды и количества выложенных продуктов, наличием снеговой шубы на испарителе.

Внимание! Монтаж, пуск, техническое обслуживание и ремонт изделий проводится только специализированными ремонтно-монтажными предприятиями (сервисными службами).

По результатам пуско-наладочных работ должен быть оформлен "Акт пуска изделия в эксплуатацию". Экземпляры "Акта…" предоставляются дилеру и изготовителю для постановки на гарантийный учёт в 5-дневный срок сервисной службой дилера. В противном случае дилер и изготовитель не несут ответственности по гарантийным обязательствам.

Изображение и руководство не отражает незначительных конструктивных изменений изделия, внесенных заводом-изготовителем.

Пресервный Шкаф Арктика 750 НТ

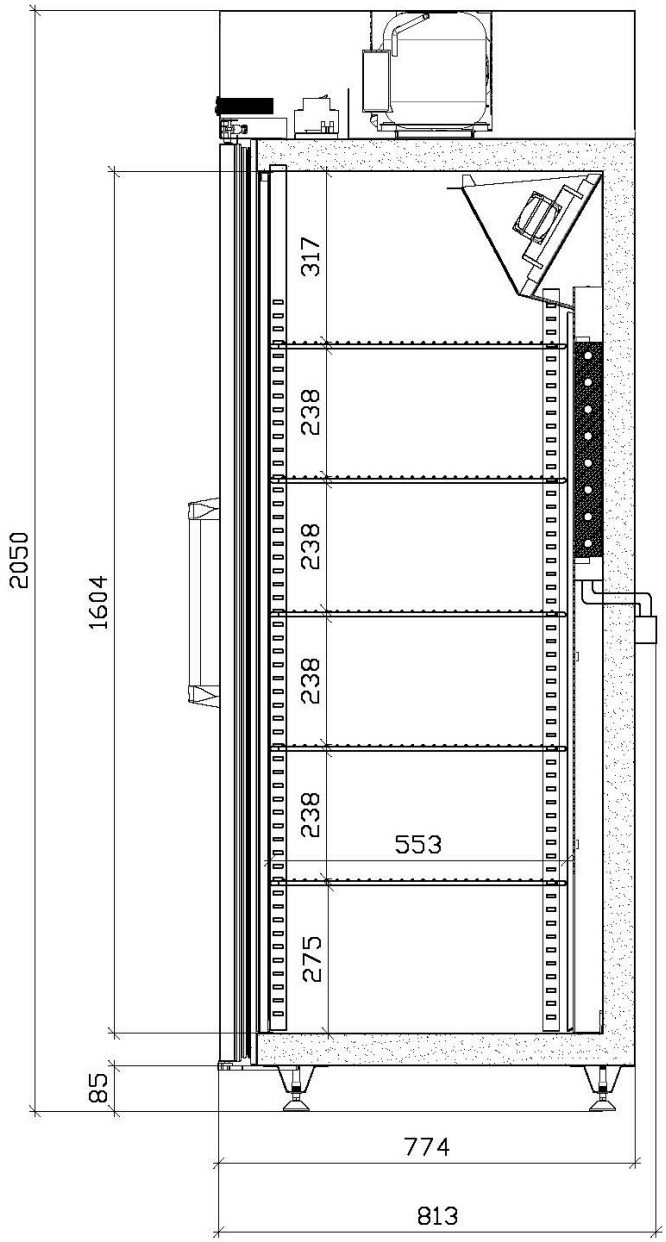

Технические характеристики.

Параметры	Ед. изм.	Типоразмер
		750
Температура в витрине	ºС	- 20....-18
Тип хладоснабжения		Встроенный
Тип охлаждения		Динамический
Площадь выкладки	м2	1,7
Полезный охлаждаемый объем	м3	0,54
Охлаждаемый объем	м3	0,7
Напряжение / частота	В/Гц	220/50
Холодопроизвод. при tи=-10ºС, tк=45ºС	кВт	0,36
Электропотребление за 24 часа	кВт	6
Испаритель с энергосберегающими скоростными вентиляторами	шт*Вт*мз/ч	1*26*600
Конденсатор с энергосберегающими скоростными вентиляторами	шт*Вт*мз/ч	1*26*400
Метелл корпуса		Оцинкованная сталь
Подача воздуха		Через воздухозаборник
Компрессор L'Unite Germetique (TECUMSEH ALX435U)	шт	1
Толщина изоляции		60мм
Ножки		Регулируемые (60мм)
Расположение компрессора и конденсатора		Верхнее
Система оттаивания испарителя		Автоматическая: горячим газом при режиме - 20....-18 °С
Контроллер		Carel PYEZ1R05J5
Габаритные размеры	длина	750
	ширина	800
	высота	2050
Максимальная нагрузка на 1кв/м на полки .	кг	40
Диодное освещение	ВТ	9
Оттаивание	Длит.(мин.)/раз	15/2
Хладагент R290	гр	1х140
Вес нетто	Кг	150
Вес брутто	Кг	190

Температурный класс:

L1 (-15/-18), при тестировании в лаборатории максимальная температура самого теплого контрольного пакета при всех режимах работы (включая режим оттайки) не выше "-15^{0}С, и минимальная температура самого теплого контрольного пакета не выше"-18^{0}С.

Температурный класс оборудования в соотвествии с ГОСТ 32560.2

Суточное энергопотребление единицы оборудования, кВт*ч, определенное в соответствии с ГОСТ 32560.2

Окрашивание деталей: по ГОСТ 9.410-88 «Единая система защиты от коррозии и старения. Покрытия порошковые полимерные. Типовые технологические процессы»

Толщина порошкового покрытия окрашенных деталей: от 70 до 200 микрон, класс покрытия IV по ГОСТ 9.032 «Единая система защиты от коррозии и старения. Покрытия лакокрасочные. Группы, технические требования и обозначения»

⚠ ***ВНИМАНИЕ!*** *ПРОИЗВОДИТЕЛЬ ОСТАВЛЯЕТ ЗА СОБОЙ ПРАВО ВНОСИТЬ ТЕХНИЧЕСКИЕ ИЗМЕНЕНИЯ, УЛУЧШАЮЩИЕ РАБОТУ ИЗДЕЛИЯ, БЕЗ ПРЕДВАРИТЕЛЬНОГО ИЗВЕЩЕНИЯ.*

БАЗОВАЯ КОМПЛЕКТАЦИЯ ШКАФ АРКТИКА 750

№	Наименование	750	
		Кол.	Ед.изм
1	Шкаф в сборе	1	шт
2	Паспорт	1	шт
3	Упаковочный лист	1	шт
4	Опора регулируемая М12х60	4	шт
5	Термометр	1	шт
6	Полка навесная сетчатая	4	шт
7	Металлический дверь	1	шт

Опциональная комплектация

Наименование	Артикул

Если Вы не нашли интересующую Вас опцию, обратитесь в наш офис.

МЕРЫ БЕЗОПАСНОСТИ

Указания мер безопасности

1. При обслуживании и эксплуатации изделия необходимо обязательно соблюдать "Правила технической эксплуатации электроустановок потребителей" и требования Стандартов безопасности труда.
2. К эксплуатации и монтажу шкафа допускаются лица, прошедшие обучение, инструктаж и проверку знаний требований техники безопасности, знающие ее конструкцию и изучившие данное Руководство по эксплуатации.
3. Ввод изделия в эксплуатацию должен осуществляться квалифицированным персоналом, имеющим допуск на выполнение данного вида работ.
4. К выполнению работ по ремонту изделия допускаются лица, имеющие квалификационную группу по электробезопасности не ниже третьей, знающие ее конструкцию.
5. Корпус шкафа должен быть надежно заземлен.
6. При появлении признаков нестабильной работы необходимо немедленно отключить витрину и вызвать специалиста по техническому обслуживанию.

ВНИМАНИЕ!

– Перечень сервисных служб, занимающихся вводом в эксплуатацию и сервисным обслуживанием витрины, следует узнать у продавца продукции.

– Фактическая передача витрины в эксплуатацию оформляется актом ввода в эксплуатацию.

Категорически запрещается:

– Включить изделие в электророзетку без заземления;

– Эксплуатировать стеллаж с открытым щитом камеры агрегата;

– Удалять снеговую шубу с испарителя механическим способом;

– Мыть изделие водяной струей.

– При появлении признаков нестабильной работы необходимо немедленно отключить холодильный агрегат и вызвать специалиста по техническому обслуживанию.

ТОЧКИ ПОДКЛЮЧЕНИЯ КОММУНИКАЦИЙ

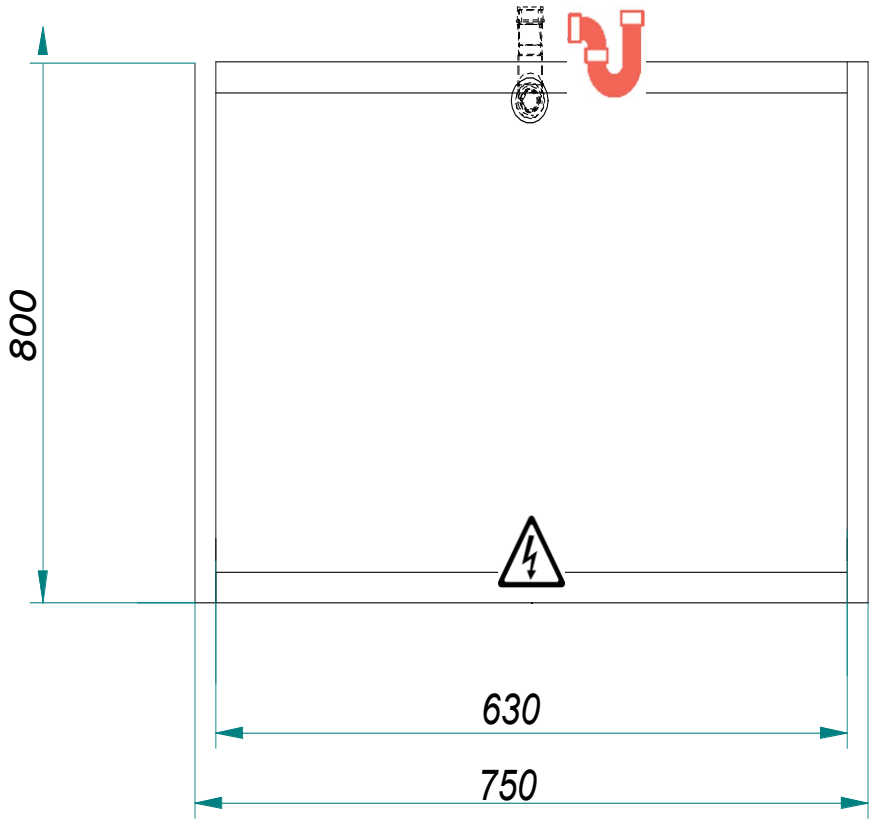

- слив воды - Ø40 мм.;

- сетевой провод 3х1,5 мм.;

Внимание!
Пресервный шкаф типоразмера 750 имеет две точки электроподключения, а также один дренажный вывод

ВВОД ИЗДЕЛИЯ В ЭКСПЛУАТАЦИЮ

1. Изделие аккуратно освободить от упаковки, соблюдая меры предосторожности от механического повреждения лицевых поверхностей изделия.

2. Из внутреннего объёма достать комплектующие изделия и документацию. Ознакомиться с РЭ. Проверить комплектность и отсутствие повреждений.

3. В пределах помещения изделие перемещать на поддоне или взявшись за корпус.

Запрещается тянуть изделие за боковины во избежание отрыва боковин от корпуса!

Запрещается перемещать изделие погрузчиком без поддона во избежание повреждений холодильной и электрической систем!

⚠ ***ВНИМАНИЕ!*** *ПРИ ПРОВЕДЕНИИ МОНТАЖНЫХ РАБОТ СОБЛЮДАЙТЕ ОСТОРОЖНОСТЬ, ОБЕРЕГАЙТЕ СОСТАВНЫЕ ЧАСТИ ИЗДЕЛИЯ ОТ УДАРОВ, Т.К. В ПРОТИВНОМ СЛУЧАЕ ВОЗМОЖНЫ ЦАРАПИНЫ НА ПОВЕРХНОСТЯХ ИЗДЕЛИЯ.*

4. Снять изделие с деревянного поддона, выкрутив винты самонарезные и сняв с опор регулируемых транспортировочные пластины. Придать изделию устойчивое горизонтальное положение регулировкой опор, что обеспечит бесшумную работу изделия и правильный сбор конденсата.

Запрещается наклонять изделие на угол более 15º во избежание попадания масла из картера компрессора во всасывающий патрубок, что может привести к выходу изделия из строя.

При наклоне изделия на угол более 15 º необходимо не включать его в течение суток, во избежание попадания масла из картера компрессора во всасывающий патрубок, что может привести к выходу изделия из строя.

Запрещается устанавливать изделие вблизи с отопительными приборами – ближе 2 м, под прямыми солнечными лучами, на сквозняках, вызываемых открыванием дверей, окон или системами искусственного климата, в помещении с особой сыростью! В противном случае эксплуатационные характеристики будут ниже, изделие может выйти из строя, и гарантийные обязательства при этом не действуют.

Установка и подключение

Электрооборудование изделия соответствует нормам безопасности, предусмотренным ГОСТ23833, ГОСТ Р МЭК 60335-2-24. Электрическая схема холодильного агрегата предусматривает защиту от длительных перегрузок.

Подключение витрины к электрической сети должно выполняться в соответствии с существующими “Правилами устройств электроустановок и нормами безопасности”.

Питающее напряжение сети должно быть в пределах от минус 10% до плюс 10% от номинального при допустимом изменении частоты тока по ГОСТ 32144.

⚠ ***ВНИМАНИЕ!*** *Если в вашем регионе перепады питающего напряжения сети превышают указанные, рекомендуется изделие подключать к сети через монитор напряжения. В противном случае изделие может выйти из строя, и гарантийные обязательства при этом не действуют.*

Изделие имеет шнур питания с заземляющей жилой и вилку с заземляющим контактом, к которому подключается через заземляющий контакт розетки сетевой защитный провод.

Внимание! Пресервный шкаф Арктика типоразмера 750 имеет два шнура питания (белый и черный).

Изделие подключать только в розетку, имеющую контакт заземления, соединенный с контуром заземления сети

Изделие должно быть заземлено, заземление должно быть подсоединено к заземляющему зажиму в машинном отделении (см. схему электрическую принципиальную). Заземление должно периодически проверяться.

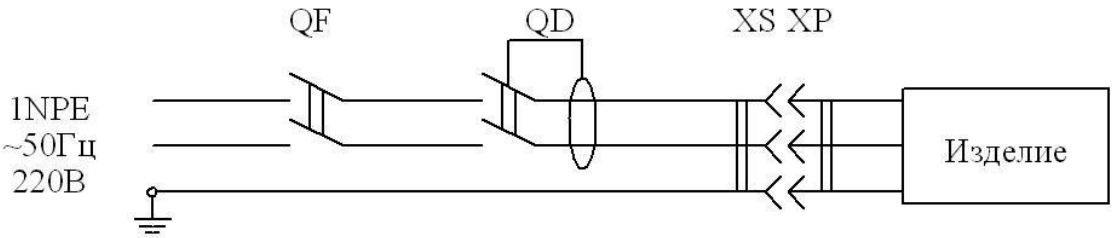

QF - выключатель автоматический;
QD - выключатель дифференциальный (УЗО);
XS - "EURO" розетка;
XP - "EURO" вилка.

Рис.4 Схема подключения к внешней сети

⚠ ***ВНИМАНИЕ!*** *Подбор номинала защитных устройств осуществляется согласно табличным данным на соответствующее изделие.*

ВНИМАНИЕ! *При электромонтаже изделия необходимо соединить жгуты в соответствии с приложенной схемой электрической, маркировка соединяемых жил жгутов должны соответствовать между собой. Провод питания подсветки необходимо завести в распределительную коробку.*

ВНИМАНИЕ! *Работы по подключению витрины к электрической сети должны выполнять только квалифицированные специалисты. Подключение к электрической сети должно выполняться в соответствии с существующими нормами безопасности.*

ВНИМАНИЕ! *Запрещается эксплуатация оборудования с отсутствующим и неисправным заземлением, без автоматического выключателя защиты, со снятыми или неисправными приборами автоматики, а также при повреждении изоляции электропроводов, со снятыми или открытыми щитками машинного отделения, со стеклянным ограждением, имеющим острые кромки и повреждения. В противном случае изделие может выйти из строя, и гарантийные обязательства при этом не действуют.*

ВНИМАНИЕ! *Изделие подключать к питающей электрической сети через автоматический выключатель электромагнитной защиты и дифференциальный выключатель (УЗО).*

ВНИМАНИЕ! *Монтаж, пуск, техническое обслуживание и ремонт изделий проводится только специализированными ремонтно-монтажными предприятиями (сервисными службами).*

ЭКСПЛУАТАЦИЯ ИЗДЕЛИЯ

1. Продолжительность срока службы изделия и безопасность его в работе зависит от соблюдения правил эксплуатации и требований настоящего паспорта.
2. Изделие отвечает своим эксплуатационным характеристикам при работе в помещении, где температура и относительная влажность не превышают соответственно: +25°С и 60% о.в., место установки удовлетворяет вышеизложенным правилам. В противном случае эксплуатационные характеристики будут ниже, что может привести к порче пищевых продуктов. Изделие может выйти из строя, и гарантийные обязательства при этом не действуют.
3. После подключения изделия к электросети в соответствии с вышеизложенными правилами, можно приступить к его пуску с панели управления.

Панель управления представлена на рис.2.

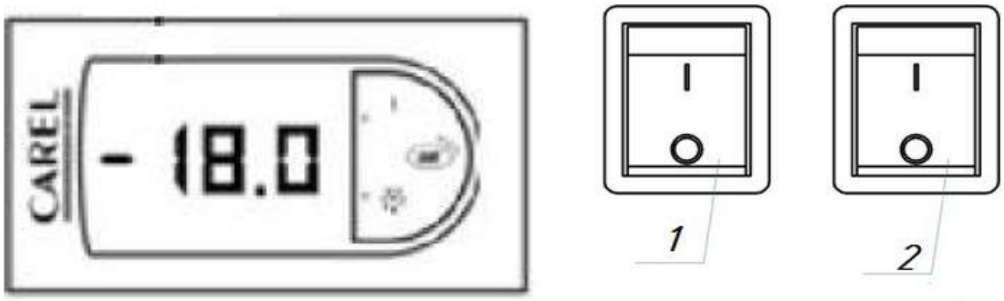

Рис. 2. Пульт управления с контроллером Carel

1. Выключатель освещения;
2. Выключатель подачи питания;
3. Контроллер Carel .

Контроллер служит для автоматического поддержания температуры в охлаждаемом объеме и управления процессом оттайки испарителя. Заводская настройка обеспечивает оптимальный режим работы изделия. Перенастройка контроллера осуществляется только работниками сервисной службы

4. Компрессор изделия работает циклично, выключаясь при достижении заданной температуры. При этом температура воздуха в отдельных точках охлаждаемого объёма может кратковременно повышаться и отличаться от показаний контроллера, что не является дефектом.

5. Во время работы изделия компрессор периодически останавливается для оттаивания испарителя. В момент оттаивания температура в охлаждаемом объёме может значительно повыситься, что не является дефектом.

6. Запотевание стеклянного ограждения изделия может произойти при влажности воздуха более 60% или при температуре окружающей среды выше 25°С, что не является дефектом.

7. Ответственность за техническое обслуживание, его организацию и своевременный ремонт несёт лицо, назначенное руководителем предприятия.

8. К эксплуатации изделия допускаются лица, прошедшие инструктаж по технике безопасности и ознакомленные с правилами обращения с изделием.

9. Работниками предприятия, где установлено изделие, проводятся следующие работы, не требующие инструмента и разборки:

а) наблюдение за температурой охлаждаемого объёма;

б) наблюдение за состоянием изделия, правильной его загрузкой, системой отвода конденсата;

в) визуальный осмотр машинного отделения, при котором проверяется герметичность трубопроводов - появление следов масла в соединениях указывает на утечку хладона;

г) визуальный осмотр испарителя (воздухоохладителя) на наличие излишней снеговой шубы;

д) внутренние поверхности оборудования ***не реже одного раза*** в неделю промывают нейтральным моющим средством, затем смывают чистой теплой водой и насухо вытирают мягкой тряпкой, после чего оборудование оставляют на ночь для проветривания.

Внимание! При появлении каких-либо признаков ненормальной работы изделия, при обнаружении утечки хладона необходимо немедленно отключить изделие от электросети и вызвать работника специализированной организации (сервисной службы дилера).

Внимание! Выкладка посторонних предметов/товаров на крыше стеллажа запрещается!

11. Поддержание работоспособности изделия предусматривает техническое обслуживание (ТО) специализированной организацией (сервисной службой дилера), проводимое ежемесячно.

Оттаивание испарителя

Контроллер витрины обеспечивает автоматическую оттайку согласно заводской установке путём отключения агрегата, при этом во время оттайки загорается символ оттаивания «». Возможна принудительная оттайка, для этого следует нажать и удерживать кнопку оттайки. После окончания оттайки агрегат включается автоматически.

Правила загрузки

Перед тем как начать загрузку охлаждаемого объёма изделия продуктами необходимо включить изделие в сеть и дождаться, когда температура внутри охлаждаемого объёма достигнет требуемой величины.

Изделие загружать охлаждёнными продуктами, равномерно располагая их на полках, не превышая при этом нормы загрузки.

Запрещается перекрывать отверстия воздухозаборника продуктами.

Расстояние между продуктами и задними навесными панелями должно составлять не менее 20 мм.

⚠ ***ВНИМАНИЕ!*** *ЗАПРЕЩАЕТСЯ ХРАНИТЬ ВНУТРИ ИЗДЕЛИЯ ВЗРЫВООПАСНЫЕ ВЕЩЕСТВА И ПРЕДМЕТЫ, ТАКИЕ КАК АЭРОЗОЛЬНЫЕ БАЛЛОНЫ С ВОСПЛАМЕНЯЮЩИМИСЯ СМЕСЯМИ.*

Освещение

Внутреннее освещение шкафа обеспечивается специальной светодиодной лампой, отличающейся низким выделением тепла, экономным потреблением электроэнергии и повышенной яркостью. Выключатель света находится на пульте управления .

Слив воды

Талая вода, стекающая с испарителя во время оттайки, собирается в специальной емкости, расположенной в агрегатном отсеке. Необходимо периодически проверять уровень заполнения ёмкости, и при необходимости выливать воду.

Чистка

Работниками предприятия, где установлено изделие, должны проводить следующие работы по профилактическому обслуживанию, не требующие инструмента и разборки:

– наблюдение за температурой охлаждаемого объёма;

– наблюдение за состоянием изделия, правильной его загрузкой;

– очистку (промывку) внутренних поверхностей и снятых съёмных частей разгруженного и отключенного от сети изделия (вынув вилку шнура питания изделия из розетки в стационарной проводке), нейтральным моющим средством, смывку чистой тёплой водой и протирку насухо мягкой тряпкой. Затем съёмные части устанавливаются и изделие оставляется на ночь с открытыми створками и дверками для сушки и проветривания. Периодичность – не реже одного раза в 2 недели;

– очистку (промывку) наружных поверхностей отключенного от сети изделия (вынув вилку шнура питания изделия из розетки в стационарной проводке) нейтральным моющим средством, смывку чистой тёплой водой и протирку насухо мягкой тряпкой.

Промывку и чистку стеллажа необходимо выполнять не реже 1 раза в неделю. Для этого необходимо:

– вынуть все продукты из изделия, отключить оборудование;

– отключить подачу напряжения на розетку, вынуть вилку из розетки;

– подождать, пока температура внутри стеллажа не сравняется с комнатной;

– аккуратно очистить все поверхности стеллажа, на которых выкладывались продукты, стекла и внутреннюю часть камеры, не прибегая при этом к применению растворителей и средств, обладающих абразивным действием;

– прочистить конденсатор агрегата волосяной щеткой или пылесосом, в летнее время данную операцию рекомендуется проводить 1 раз в 2 недели;

– после высыхания витрины, вставить штепсельную вилку в розетку подать напряжение на розетку, включить агрегат;

– при понижении температуры охлаждаемого объема в рабочую температуру загрузить шкаф предварительно замороженными продуктами, соблюдая правила загрузки.

При появлении каких-либо признаков ненормальной работы изделия, при повышении температуры в объёме выше допустимых значений, отключить изделие от электросети (вынув вилку шнура питания из розетки), переместить хранимые продукты, для исключения их порчи, и вызвать технического специалиста сервисной службы.

Техническое обслуживание

⚠ ***ВНИМАНИЕ!*** *Поддержание работоспособности изделия предусматривает техническое обслуживание сервисной службой, проводимое ежемесячно. Ответственность за подготовку и организацию ТО и своевременный ремонт изделия несет лицо, назначенное руководителем предприятия.*

При ТО в обязательном порядке проводить следующие виды работ:

1. проверку комплектности и технического состояния изделия внешним осмотром;
2. проверку наличия и состояния заземления, его компонентов и соединений, проверку переходного сопротивления между заземляющим зажимом витрины и доступными металлическими частями витрины, которое должно быть не более 0,1 Ом;
3. проверку работы освещения;
4. проверку работы автоматического оттаивания испарителя и стока конденсата;
5. очистку от пыли и грязи конденсатора холодильного агрегата;
6. проверку герметичности холодильной системы.

При проведении работ по п.1,2,5,6 отключить изделие от электросети (вынув вилку шнура питания из розетки).

При повреждении шнура питания, выходе из строя приборов освещения их замену производит профильный технический специалист сервисной службы.

⚠ ***ВНИМАНИЕ!*** *Проведение ТО отмечается в РЭ.*

Техническое обслуживание включает техническое обслуживание при использовании, регламентированное техническое обслуживание и текущий ремонт оборудования.

Техническое обслуживание при использовании включает проведение работ, связанных с чисткой изделия.

К регламентированному техническому обслуживанию и текущему ремонту изделий допускаются лица, имеющие документ, удостоверяющий право

производить ремонт – специалистами по монтажу и ремонту торгово-технологического оборудования.

Сведения по техническому обслуживанию должны заноситься в учётный документ.

Регламентированное техническое обслуживание и текущий ремонт осуществляется по следующей структуре ремонтного цикла:

5 «ТО» - «ТР»…- 5 «ТО»

где ТО – техническое обслуживание

ТР – текущий ремонт

ТО проводится один раз в месяц

ТР проводится один раз в шесть месяцев.

Перечень профилактических работ, необходимых при обслуживании холодильного оборудования с подключением к внешнему холодильному агрегату:

- измерение сопротивления изоляции;
- осмотр технического состояния оборудования;
- осмотр узлов автоматики на предмет отсутствия внешних повреждений и надёжности креплений;
- чистка дренажной системы слива талой воды;
- проверка герметичности холодильной системы;
- технический осмотр электрооборудования, проверка затяжки контактов электроприборов и надёжности подключения заземляющих проводников к болту заземления;
- проверка и настройка регулирующей аппаратуры;
- проверка и регулировка параметров работы холодильной витрины в соответствии с паспортными техническими характеристиками.

⚠ ***ВНИМАНИЕ!*** *Из-за нарушения герметичности системы, в которой циркулирует хладагент (по любой причине), возможна его утечка, а также попадание его в глаза и на кожу. Быстрое испарение жидкого хладагента может вызвать обморожение.*

Перечень работ, необходимых при текущем ремонте холодильного оборудования с подключением к внешнему холодильному агрегату:

- проведение работ, предусмотренных техническим обслуживанием;
- проверка надёжности электроконтактных соединений;
- проверка сопротивления между зажимами заземления и металлическими частями оборудования, которые в результате нарушения изоляции могут оказаться под напряжением.

По результатам дефектации:

- устранение утечки фреона и дозаправка его в систему;

– замена приборов автоматики и холодильной арматуры (ТРВ, соленоидного вентиля и т. д.).

⚠ ***ВНИМАНИЕ!*** *Запрещается замена хладагента, указанного в РЭ, на любые другие.*

⚠ ***ВНИМАНИЕ!*** *Изменения в электрической схеме витрины не допускаются и влекут за собой прекращение гарантийных обязательств.*

⚠ ***ВНИМАНИЕ!*** *Работу по техническому обслуживанию, устранению неисправностей и санитарную обработку проводить при отключенном от электросети изделии.*

⚠ ***ВНИМАНИЕ!*** *Устранение неисправностей должно производиться только специализированной организацией (сервисной службой дилера).*

По истечении срока службы и списания с баланса утилизация теплоизоляционного материала – пенополиуретана, путем сжигания категорически запрещается. Утилизация производится захоронением на глубину не менее двух метров на специальной свалке.

ТРАНСПОРТИРОВКА

Транспортирование изделия разрешается любым видом транспорта, кроме воздушного, только в упакованном виде в соответствии с Правилами перевозок, действующими на каждом конкретном виде транспорта. При перевозках на автомобильном транспорте скорость не должна превышать 60 км/час. Погрузка, транспортирование, разгрузка должны производиться осторожно, не допуская ударов и толчков, которые могут сказаться на внешнем виде изделия. Ориентирование ящика должна быть в соответствии с нанесенными на нём знаками. Кантовать изделие запрещается.

ХРАНЕНИЕ

Перед отправкой на хранение витрина должна быть очищена, промыта и просушена.

Во время хранения витрина должна быть обесточена, укрыта от пыли и прямых солнечных лучей.

Температура в помещении, где хранится витрина, не должна быть ниже -35ºС и выше + 40ºС, относительная влажность – не более 70%. Недопустима вибрация пола или шкафа, на котором хранится витрина.

⚠ ***ВНИМАНИЕ!*** *Хранение на открытых площадках не допускается!*

УТИЛИЗАЦИЯ

По истечении срока службы изделие изъять из эксплуатации, и принять решение о дальнейших действиях с ним: об утилизации, о направлении его в ремонт, о проверке и об установлении нового срока службы.

Утилизацию изделия производить по правилам, установленным местным законодательством, с учётом требований по защите окружающей среды. Перед захоронением в объектах размещения отходов, извлечь хладагент и масло из оборудования. Утилизация теплоизоляционного материала – пенополиуретана путём сжигания категорически запрещается, производится захоронением на глубину не менее двух метров на специальной свалке.

⚠ ***ВНИМАНИЕ!*** *ЗАПРЕЩАЕТСЯ ВЫПУСКАТЬ ХОЛОДИЛЬНЫЙ ХЛАДАГЕНТ В ОКРУЖАЮЩУЮ СРЕДУ ПРИ ЭКСПЛУАТАЦИИ, РЕМОНТЕ И УТИЛИЗАЦИИ ИЗДЕЛИЙ. ЗАПРЕЩАЕТСЯ СЛИВ МАСЕЛ В ПОЧВУ, КАНАЛИЗАЦИЮ, ВОДОЁМЫ, ОТСТОЙНИКИ И Т.П*

ГАРАНТИЙНЫЕ ОБЯЗАТЕЛЬСТВА

Гарантийный срок эксплуатации изделия устанавливается 12 месяцев со дня продажи заводом-изготовителем, но не более 18 месяцев от даты выпуска.

Завод гарантирует исправную работу изделия оборудования при соблюдении требований по эксплуатации и монтажа, при условии, если монтаж осуществляла подрядная заводу изготовителю сервисная организация.

В течение гарантийного срока изготовитель обязуется безвозмездно устранять выявленные дефекты и заменять вышедшие из строя детали при соблюдении условий транспортировки, эксплуатации и хранения.

Просим Вас перед использованием изделия внимательно ознакомиться с руководством по эксплуатации.

Гарантия не предоставляется в следующих случаях:

– длительной эксплуатации витрины в экстремальных условиях – температуре выше + 25°С и ниже +12°С и относительной влажности более 60%;

– подключения электросети без заземления и защиты линии подачи напряжения от перегрузок;

– наличия на внутренних электрических частях следов жидкости, пыли, насекомых, являющихся причиной поломки;

– наличия механических повреждений, полученных как от неосторожного обращения, так и в результате использования неоригинальных запасных частей производителя, или модификации изделия;

– наличия дефектов, возникших вследствие нарушений правил эксплуатации данного вида изделия, указанного в документации прилагаемой к изделию;

– наличие повреждений, вызванных воздействием высоких или низких температур, превышающих указанные в документации на изделие, коррозией, окислением, попадание внутрь изделия посторонних предметов, веществ, жидкостей, животных, насекомых по защите от которых завод изготовитель не брал на себя обязательств:

– нарушений условий эксплуатации, изложенных в инструкции по эксплуатации и другой документации, передаваемой потребителю в комплекте с изделием;

– самостоятельного изменения конструкции или схемы изделия, не предусмотренной заводом изготовителем

– эксплуатации изделия, находящегося в неисправном состоянии;

– наличие локальных коррозионных повреждений, возникших вследствие естественного старения или в местах сколов краски, а также абразивного воздействия на покрытие мелких камней, песка и т. д.;

– самостоятельного ремонта;

– несоответствующего ремонта или технического обслуживания;

– изделие было в починке у не сертифицированного мастера;

– дефект вызван действием непреодолимых сил, несчастными случаями,

стихийными бедствиями, умышленными или неосторожными действиями потребителя или третьих лиц;

– если серийный номер изделия не находится на месте, был изменен или не читается.

Если у Вас возникают проблемы в работе с изделием, рекомендуем предварительно получить техническую консультацию у специалистов сервисного центра по телефону +7(999) 989-28-46 или по электронной почте service@kifato.com. Любое вмешательство в конструкцию изделия в период гарантийного срока допустимо лишь для специалистов сервисного центра или сертифицированных мастеров.

На вмешательство других сервисных организаций должно быть получено письменное разрешение (авторизация) от завода - изготовителя. В противном случае — действие гарантии прекращается.

В СЛУЧАЕ НЕСОБЛЮДЕНИЯ НАСТОЯЩЕЙ ИНСТРУКЦИИ В ЧАСТИ ПОДКЛЮЧЕНИЯ, ЭКСПЛУАТАЦИИ И ТЕХНИЧЕСКОГО ОБСЛУЖИВАНИЯ ИЗДЕЛИЯ, ПРОИЗВОДИТЕЛЬ ОСТАВЛЯЕТ ЗА СОБОЙ ПРАВО НЕВЫПОЛНЕНИЯ ГАРАНТИЙНЫХ ОБЯЗАТЕЛЬСТВ!

Принципиальная электромонтажная схема Арктика
Carel PYEZ1R05J5

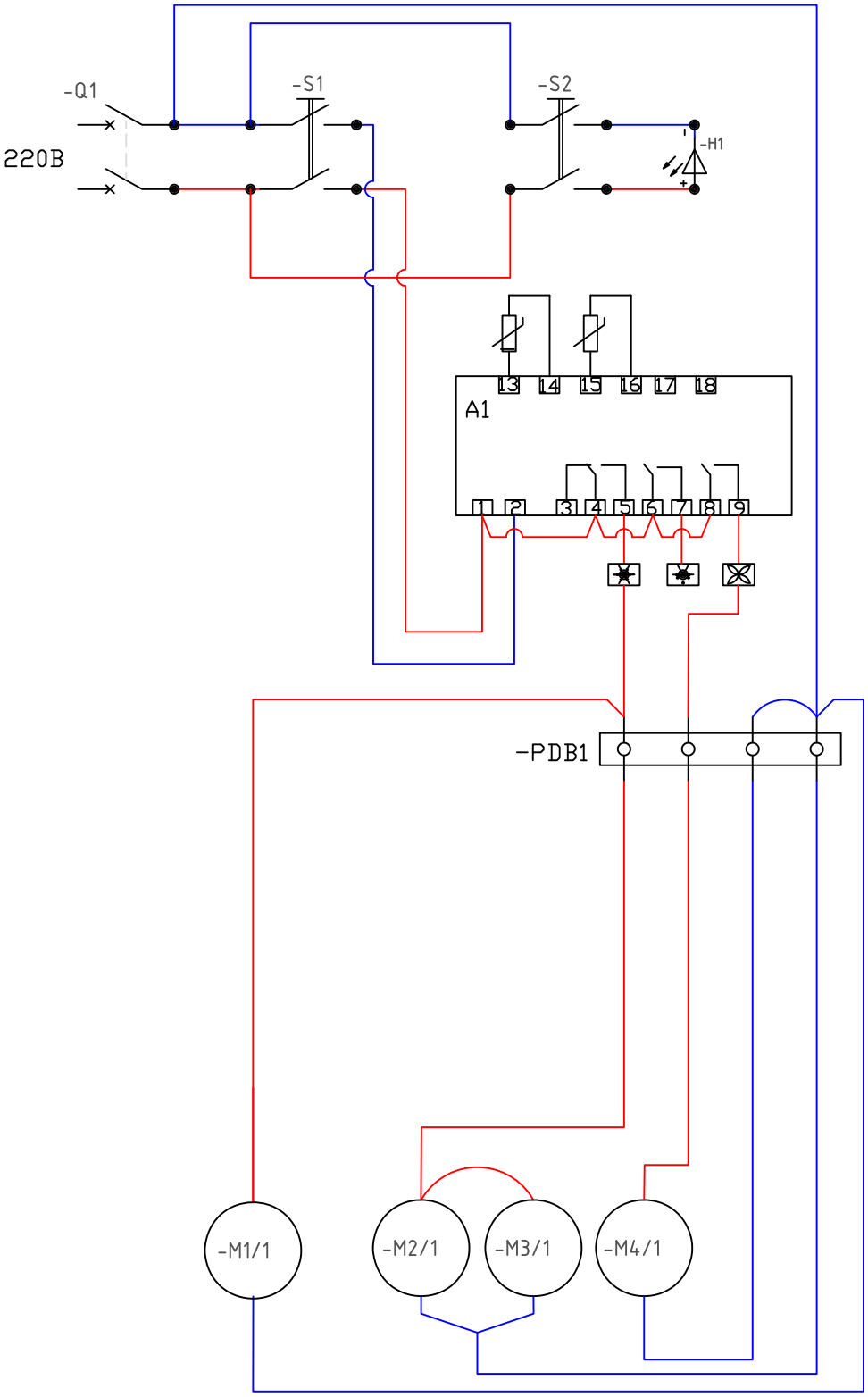

-Q1 двухполюсный автомат	-PDB1 Колодка клеммная
-S1 ПЕРЕКЛЮЧАТЕЛЬ ВКЛЮЧЕНИЯ ВИТРЫНЫ	-M1 Компрессор
-S2 ПЕРЕКЛЮЧАТЕЛЬ ВКЛЮЧЕНИЯ ОСВЕЩЕНИЯ	-M2 Вентилятор конденсатора
-H1. Светодиодные лампы	-M3 Вентилятор конденсатора
-A1 ЭЛЕКТРОНЫЙ КОНТРОЛЛЕР	-M4 Вентилятор испарителя

Настройка контроллера PYEZ1R05J5

Для отображения/установки значения отображаемого параметра нажать «Set», затем «Вверх» или «Вниз» и затем подтвердите, вернувшись в меню параметров.

Для сохранения новых значений и выхода из меню параметров нажмите «Set» более 3 сек.

Для выхода из меню без сохранения изменений не нажимайте ничего в течение 60 сек.

Таблица тревог:

Код тревоги	LED	Описание	Зависимые параметры
E0	Вкл.	Датчик 1 ошибка (рабочий)	
E1	Вкл.	Датчик 2 ошибка (размораживание)	(d0=0/1)
Lo	Вкл.	Тревога низкой температуры	(Al Ad A0)
Hl	Вкл.	Тревога высокой температуры	(AH Ad A0)
EE	Вкл.	Ошибка параметров устройства	
EF	Вкл.	Ошибка рабочих параметров	

Сводная таблица параметров PYEZ1R05J5 :

Код	Описание	Тип	Мин	Макс	По умолчанию	Ед.изм.
PS	Пароль.	F	0	99	22	
-C1	Датчик 1 коррекция.	F	-20	20	0,0	°C
-C2	Датчик 2 коррекция.	F	-20	20	0,0	°C
St	Рабочая точка.	F	-50	90	4,0	°C
rd	ДЕНЬ дифференциал.	F	0	19	2,0	°C
c0	Задержка запуска компрессора и вентилятора при включении.	C	0	99	0	Мин.
c2	Минимальное время ВЫКЛ. компрессора.	C	0	99	5	Мин.
d0	Тип размораживания: 0 - ТЭН размораживания (по температуре); 1 - Горячий газ (по температуре); 2 - ТЭН размораживания (по времени); 3 - Горячий газ (по времени); 4 - ТЭН размораживания с контролем температуры.	C	0	4	0	
dl	Интервал размораживания.	C	0	24	8	Час
dt	Температура окончания размораживания.	C	-50	90	12	°C
dP	Максимальная продолжительность размораживания.	C	1	99	30	Мин.
dd	Время стока конденсата.	C	0	15	2	Мин.
A0	Дифференциал тревоги температуры и вентилятора (если ≤0 то AL и AH абсолютное, если>0 AL и AH относительно рабочей точки).	C	-20	20	2,0	°C
AL	Порог тревоги низкой температуры (если A0≤0.AL=-50 тревога отменена, если A0>0 Al=0 тревога отменена).	C	-50	90	-50	°C
AH	Порог тревоги высокой температуры (если A0≤0.AH=90 тревога отменена, если A0>0 AH=0 тревога отменена).	C	-50	90	90	°C
Ad	Задержка тревоги температуры.	C	0	99	0	Мин.
A4	Дверь относительно управления вентилятором и освещением: 0 - Вход не используется 1 - Открытие двери – Выключение вентилятора. 2 - Открытие двери – Включение освещения. 3 - Открытие двери – Отображение на дисплее “d0”, Включение/Выключение освещения с кнопок. 4 - Открытие двери – Отображение на дисплее “EA”: Выключение компрессора. Включение/Выключение освещения с кнопок.	C	0	4	0	
A7	Задержка внешней тревоги.	C	0	199	0	Мин.
F0	Наличие управления вентилятора.	C	0	1	0	
F1	Температура выключения вентилятора.	F	-50	99	5	°C
F2	Выкл. вентилятора при Выкл. компрессора.	C	0	2	1	
F3	Состояние вентилятора при размораживании.	C	0	1	1	
Fd	Время стока конденсата.	C	1	15	0	Мин.
F4	Задержка Вкл. Вентилятора.	C	1	99	3	Сек.
F5	Вентилятор-Непрерывный Цикл (Если F2=2) время Вкл.	C	1	99	5	Мин.
F6	Вентилятор-Непрерывный Цикл (Если F2=2) время Выкл.	C	1	99	5	Мин.
r1	Мин. рабочей точки доступной пользователю.	C	-50	r2	-50	°C
r2	Макс. рабочей точки доступной пользователю.	C	r1	90	90	°C
H0	Настройка сетевого адреса	C	0	207	1	

ЕВРАЗИЙСКИЙ ЭКОНОМИЧЕСКИЙ СОЮЗ

ДЕКЛАРАЦИЯ О СООТВЕТСТВИИ

Заявитель: ОБЩЕСТВО С ОГРАНИЧЕННОЙ ОТВЕТСТВЕННОСТЬЮ "КИФАТО ЦЕНТР", Место нахождения: 141607, Россия, область Московская, клин Г., ш. Волоколамское, Д.33, Строение 3 , ОГРН: 1145020002060, Номер телефона: +7 4962458304, Адрес электронной почты: zavod@kifato.com

В лице: Директор Карапетян Карен Геворгович

заявляет, что Оборудование технологическое для предприятий торговли, общественного питания ипищеблоков: холодильные и/или морозильные прилавки, витрины, шкафы, горки, торговой марки"Кифато",

, Оборудование технологическое для предприятий торговли, общественного питания ипищеблоков: холодильные и/или морозильные прилавки, витрины, шкафы, горки, торговой марки"Кифато",, модель: модели: Варшава, Москва, Рига, Токио, Хельсинки, Минск, Пекин, Берлин, Мехико, Рио,Сидней, Варис, Бирменгем, Прага, Киев, Енисей, Мадрид, Калифорния, Петербург, Атланта, Лион,Барселона, Бостон, Чикаго, Ярославль, Клин, Гамбург, Новгород, Брест, Вена, Венеция, Верона,Аляска, Милан, Ладога, Истра, Шоша, Корсика, «Арарат», Капри, Лондон, Сеул, Амстердам, Париж,Гавана, Бергамо, Дюссельдорф, Ибица, Арктика, Рим, Стокгольм, Франкфурт, Кельн.
Изготовитель: ОБЩЕСТВО С ОГРАНИЧЕННОЙ ОТВЕТСТВЕННОСТЬЮ "КИФАТО ЦЕНТР", Место нахождения: 141607, Россия, область Московская, клин Г., ш. Волоколамское, Д.33, Строение 3 , Адрес места осуществления деятельности по изготовлению продукции: 141607, Россия, область Московская, клин Г., ш. Волоколамское, Д.33, Строение 3 .
Документ, в соответствии с которым изготовлена продукция: Продукция изготовлена в соответствии с ГОСТ 32560.2-2013 (ISO 23953-2:2005) Шкафы, прилавки и витрины холодильные торговые.
Коды ТН ВЭД ЕАЭС: 841850
Серийный выпуск,

Соответствует требованиям ТР ТС 010/2011 О безопасности машин и оборудования; ТР ТС 020/2011 Электромагнитная совместимость технических средств

Декларация о соответствии принята на основании протокола КПА22-05758 выдан 23.12.2022 испытательной лабораторией "Испытательная лаборатория «Качество Продукции», аттестат аккредитации РОСС RU.31881.04ТЕСО.ИЛ024"; Схема декларирования: 1д;

Дополнительная информация Стандарты и иные нормативные документы: ГОСТ 30804.6.2-2013, "Совместимость технических средств электромагнитная. Устойчивость к электромагнитным помехам технических средств, применяемых в промышленных зонах. Требования и методы испытаний"; Стандарты и иные нормативные документы: ГОСТ 30804.6.4-2013, "Совместимость технических средств электромагнитная. Электромагнитные помехи от технических средств, применяемых в промышленных зонах. Нормы и методы испытаний"; Стандарты и иные нормативные документы: ГОСТ 12.2.007.0-75, "Система стандартов безопасности труда. Изделия электротехнические. Общие требования безопасности"; Стандарты и иные нормативные документы: ГОСТ 12.2.003-91, "Система стандартов безопасности труда. Оборудование производственное. Общие требования безопасности"; Условия и сроки хранения: Срок годности, условия хранения указаны в прилагаемой к продукции товаросопроводительной документации и/или на упаковке и/или каждой единице продукции.
ГОСТ 9.410-88 Единая система защиты от коррозии и старения. ПОКРЫТИЯ ПОРОШКОВЫЕ ПОЛИМЕРНЫЕ. ГОСТ 32560.2-2013 (ISO 23953-2:2005) Шкафы, прилавки и витрины холодильные торговые. Требования, методы и условия испытаний. ГОСТ 15150-69 МАШИНЫ, ПРИБОРЫ И ДРУГИЕ ТЕХНИЧЕСКИЕ ИЗДЕЛИЯ Исполнения для различных климатических районов. Категории, условия эксплуатации, хранения и транспортирования в части воздействия климатических факторов внешней среды. ГОСТ 15150 (УХЛ 1) , ИСО 9001:2015 (ISO 9001:2015).

Декларация о соответствии действительна с даты регистрации по 25.12.2027 **включительно**

М.П. Карапетян Карен Геворгович

(подпись) **(Ф. И. О. заявителя)**

Регистрационный номер декларации о соответствии: ЕАЭС N RU Д-RU.PA09.B.37287/22

Дата регистрации декларации о соответствии: 26.12.2022

№ 003390

СИСТЕМА ДОБРОВОЛЬНОЙ СЕРТИФИКАЦИИ
«СК SMK» № РОСС RU.32293.04ВЦА0
в едином реестре зарегистрированных систем
добровольной сертификации

СЕРТИФИКАТ СООТВЕТСТВИЯ

№ РОСС RU.32293.04ВЦА0.ОС01.00751

Срок действия с 21.12.2022г. по 20.12.2025г.

ОРГАН ПО СЕРТИФИКАЦИИ
№ РОСС RU.32293.04ВЦА0.ОС01

Общество с ограниченной ответственностью "Стандарт Качества"
Адрес: Россия, 236005, г. Калининград, ул. Минусинская 26.
Телефон: 8-906-239-60-88, эл. почта: sert.39@mail.ru

ВЫДАН

Общество с ограниченной ответственностью «КИФАТО ЦЕНТР»

ИНН 5020076582

Юридический адрес: 141607, Московская область, г. Клин, Волоколамское шоссе, д. 33, стр. 3

НАСТОЯЩИЙ СЕРТИФИКАТ УДОСТОВЕРЯЕТ:

Система менеджмента качества применительно к производству, реализации и монтажу торгового, холодильного и вентиляционного оборудования.

СООТВЕТСТВУЕТ ТРЕБОВАНИЯМ
ГОСТ Р ИСО 9001-2015 (ISO 9001:2015)

Выдан на основании решения экспертной комиссии
№ РОСС RU.32293.04ВЦА0.ОС01.00751Р от 21.12.2022г.

Руководитель органа по сертификации _____ **Уткина С.П.**

НАСТОЯЩИЙ СЕРТИФИКАТ ОБЯЗЫВАЕТ ОРГАНИЗАЦИЮ ПОДДЕРЖИВАТЬ СОСТОЯНИЕ ВЫПОЛНЯЕМЫХ РАБОТ В СООТВЕТСТВИИ С ВЫШЕУКАЗАННЫМ СТАНДАРТОМ, ЧТО БУДЕТ НАХОДИТЬСЯ ПОД КОНТРОЛЕМ ОРГАНА ПО СЕРТИФИКАЦИИ СИСТЕМЫ ДОБРОВОЛЬНОЙ СЕРТИФИКАЦИИ И ПОДТВЕРЖДАТЬСЯ ПРИ ПРОХОЖДЕНИИ ЕЖЕГОДНОГО ИНСПЕКЦИОННОГО КОНТРОЛЯ

№ 003389

СИСТЕМА ДОБРОВОЛЬНОЙ СЕРТИФИКАЦИИ
«СК SMK» № РОСС RU.32293.04ВЦА0
в едином реестре зарегистрированных систем
добровольной сертификации

РАЗРЕШЕНИЕ
НА ИСПОЛЬЗОВАНИЕ ЗНАКА СООТВЕТСТВИЯ СИСТЕМЫ ДОБРОВОЛЬНОЙ СЕРТИФИКАЦИИ «СК SMK»

ОРГАН ПО СЕРТИФИКАЦИИ
№ РОСС RU.32293.04ВЦА0.ОС01

Общество с ограниченной ответственностью "Стандарт Качества"
Адрес: Россия, 236005, г. Калининград, ул. Минусинская 26.
Телефон: 8-906-239-60-88, эл. почта: sert.39@mail.ru

Срок действия с 21.12.2022г. по 20.12.2025г.

ВЫДАН

Общество с ограниченной ответственностью «КИФАТО ЦЕНТР»

ИНН 5020076582

Юридический адрес: 141607, Московская область, г. Клин, Волоколамское шоссе, д. 33, стр. 3

РАЗРЕШАЕТ

Использовать знак соответствия системы менеджмента качества на период действия сертификата РОСС RU.32293.04ВЦА0.ОС01.00751 в любой форме, исключающей толкование его как знака соответствия качества продукции. Допускается использовать в рекламных и информационных материалах, в соответствии с правилами применения знака соответствия системы добровольной сертификации "СК SMK"

Руководитель органа по сертификации _____ **Уткина С.П.**

НАСТОЯЩИЙ СЕРТИФИКАТ ОБЯЗЫВАЕТ ОРГАНИЗАЦИЮ ПОДДЕРЖИВАТЬ СОСТОЯНИЕ ВЫПОЛНЯЕМЫХ РАБОТ В СООТВЕТСТВИИ С ВЫШЕУКАЗАННЫМ СТАНДАРТОМ, ЧТО БУДЕТ НАХОДИТЬСЯ ПОД КОНТРОЛЕМ ОРГАНА ПО СЕРТИФИКАЦИИ СИСТЕМЫ ДОБРОВОЛЬНОЙ СЕРТИФИКАЦИИ И ПОДТВЕРЖДАТЬСЯ ПРИ ПРОХОЖДЕНИИ ЕЖЕГОДНОГО ИНСПЕКЦИОННОГО КОНТРОЛЯ

№ 003388

СИСТЕМА ДОБРОВОЛЬНОЙ СЕРТИФИКАЦИИ
«СК SMK» № РОСС RU.32293.04ВЦА0
в едином реестре зарегистрированных систем
добровольной сертификации

ОРГАН ПО СЕРТИФИКАЦИИ
№ РОСС RU.32293.04ВЦА0.ОС01

Общество с ограниченной ответственностью "Стандарт Качества"
Адрес: Россия, 236005, г. Калининград, ул. Минусинская 26.
Телефон: 8-906-239-60-88, эл. почта: sert.39@mail.ru

СЕРТИФИКАТ СООТВЕТСТВИЯ АУДИТОРА

№ РОСС RU.32293.04ВЦА0.ОС01.00751-1

Срок действия с 21.12.2022г. по 20.12.2025г.

Настоящий сертификат удостоверяет, что

Багдасарян Артур Робертович

соответствует требованиям предъявляемым системой добровольной сертификации "СК SMK", предъявляемым к аудиторам внутренних проверок системы менеджмента качества на соответствие требованиям стандарта

СООТВЕТСТВУЕТ ТРЕБОВАНИЯМ

ГОСТ Р ИСО 9001-2015 (ISO 9001:2015)

Руководитель органа по сертификации _____ **Уткина С.П.**

НАСТОЯЩИЙ СЕРТИФИКАТ ОБЯЗЫВАЕТ ОРГАНИЗАЦИЮ ПОДДЕРЖИВАТЬ СОСТОЯНИЕ ВЫПОЛНЯЕМЫХ РАБОТ В СООТВЕТСТВИИ С ВЫШЕУКАЗАННЫМ СТАНДАРТОМ, ЧТО БУДЕТ НАХОДИТЬСЯ ПОД КОНТРОЛЕМ ОРГАНА ПО СЕРТИФИКАЦИИ СИСТЕМЫ ДОБРОВОЛЬНОЙ СЕРТИФИКАЦИИ И ПОДТВЕРЖДАТЬСЯ ПРИ ПРОХОЖДЕНИИ ЕЖЕГОДНОГО ИНСПЕКЦИОННОГО КОНТРОЛЯ

№ 003387

СИСТЕМА ДОБРОВОЛЬНОЙ СЕРТИФИКАЦИИ
«СК SMK» № РОСС RU.32293.04ВЦА0
в едином реестре зарегистрированных систем
добровольной сертификации

ОРГАН ПО СЕРТИФИКАЦИИ
№ РОСС RU.32293.04ВЦА0.ОС01

Общество с ограниченной ответственностью "Стандарт Качества"
Адрес: Россия, 236005, г. Калининград, ул. Минусинская 26.
Телефон: 8-906-239-60-88, эл. почта: sert.39@mail.ru

СЕРТИФИКАТ СООТВЕТСТВИЯ АУДИТОРА

№ РОСС RU.32293.04ВЦА0.ОС01.00751-2

Срок действия с 21.12.2022г. по 20.12.2025г.

Настоящий сертификат удостоверяет, что

Багдасарян Сергей Гагикович

соответствует требованиям предъявляемым системой добровольной сертификации "СК SMK", предъявляемым к аудиторам внутренних проверок системы менеджмента качества на соответствие требованиям стандарта

СООТВЕТСТВУЕТ ТРЕБОВАНИЯМ

ГОСТ Р ИСО 9001-2015 (ISO 9001:2015)

Руководитель органа по сертификации _____ Уткина С.П.

НАСТОЯЩИЙ СЕРТИФИКАТ ОБЯЗЫВАЕТ ОРГАНИЗАЦИЮ ПОДДЕРЖИВАТЬ СОСТОЯНИЕ ВЫПОЛНЯЕМЫХ РАБОТ В СООТВЕТСТВИИ С ВЫШЕУКАЗАННЫМ СТАНДАРТОМ, ЧТО БУДЕТ НАХОДИТЬСЯ ПОД КОНТРОЛЕМ ОРГАНА ПО СЕРТИФИКАЦИИ СИСТЕМЫ ДОБРОВОЛЬНОЙ СЕРТИФИКАЦИИ И ПОДТВЕРЖДАТЬСЯ ПРИ ПРОХОЖДЕНИИ ЕЖЕГОДНОГО ИНСПЕКЦИОННОГО КОНТРОЛЯ

№ 003386

СИСТЕМА ДОБРОВОЛЬНОЙ СЕРТИФИКАЦИИ
«СК SMK» № РОСС RU.32293.04ВЦА0
в едином реестре зарегистрированных систем
добровольной сертификации

ОРГАН ПО СЕРТИФИКАЦИИ
№ РОСС RU.32293.04ВЦА0.ОС01

Общество с ограниченной ответственностью "Стандарт Качества"
Адрес: Россия, 236005, г. Калининград, ул. Минусинская 26.
Телефон: 8-906-239-60-88, эл. почта: sert.39@mail.ru

СЕРТИФИКАТ СООТВЕТСТВИЯ АУДИТОРА

№ РОСС RU.32293.04ВЦА0.ОС01.00751-3

Срок действия с 21.12.2022г. по 20.12.2025г.

Настоящий сертификат удостоверяет, что

Карапетян Карен Геворгович

соответствует требованиям предъявляемым системой добровольной сертификации "СК SMK", предъявляемым к аудиторам внутренних проверок системы менеджмента качества на соответствие требованиям стандарта

СООТВЕТСТВУЕТ ТРЕБОВАНИЯМ

ГОСТ Р ИСО 9001-2015 (ISO 9001:2015)

Руководитель органа по сертификации _____ **Уткина С.П.**

НАСТОЯЩИЙ СЕРТИФИКАТ ОБЯЗЫВАЕТ ОРГАНИЗАЦИЮ ПОДДЕРЖИВАТЬ СОСТОЯНИЕ ВЫПОЛНЯЕМЫХ РАБОТ В СООТВЕТСТВИИ С ВЫШЕУКАЗАННЫМ СТАНДАРТОМ, ЧТО БУДЕТ НАХОДИТЬСЯ ПОД КОНТРОЛЕМ ОРГАНА ПО СЕРТИФИКАЦИИ СИСТЕМЫ ДОБРОВОЛЬНОЙ СЕРТИФИКАЦИИ И ПОДТВЕРЖДАТЬСЯ ПРИ ПРОХОЖДЕНИИ ЕЖЕГОДНОГО ИНСПЕКЦИОННОГО КОНТРОЛЯ

СВИДЕТЕЛЬСТВО О ПРИЕМКЕ

_____,

заводской №_____, агрегат _____

№_____,

изготовлена ООО «КИФАТО ЦЕНТР», соответствует ТУ 5151-014-56832923-2009 и признана годной к эксплуатации.

Дата изготовления____ 20____ г.

Упаковщик №_____

Ответственный за приемку _____
(подпись)

Штамп ОТК _____

М.П.

(высылается на предприятие – изготовитель)

СВИДЕТЕЛЬСТВО О ПРОДАЖЕ

Продажа_____
(наименование и штамп магазина)

Дата продажи _____ 20__г.

Подпись продавца _____

М.П.

АКТ ПУСКА ИЗДЕЛИЯ В ЭКСПЛУАТАЦИЮ

Настоящий акт составлен владельцем изделия

_____

(наименование и адрес организации)

_____

(должность, фамилия, имя, отчество представителя организации)

и представителем сервисной службы

_____

(наименование и адрес организации)

_____

(должность, фамилия, имя, отчество представителя организации)

_____

(№ удостоверения, кем и когда выдано)

(место для оттиска именного штампа)

удостоверяет, что изделие

_____

(название изделия)

заводской № _____, с холодильным компрессором _____ № _____, приобретенное

" _____ " _____ 20_ г. у _____,

(наименование организации)

город _____, телефон_____,

пущено в эксплуатацию и принято на обслуживание в соответствии с договором № _____ от " ___ " _____ 20___ г. между владельцем изделия и организацией_____

Акт составлен и подписан

Владелец изделия	Представитель организации, производившей пуск изделия в эксплуатацию
_____ (подпись)	_____ (подпись)
" ___ " _____ 20___ г.	" ___ " _____ 20___ г.
М.П.	М.П.

УЧЕТ ТЕХНИЧЕСКОГО ОБСЛУЖИВАНИЯ

Дата	Вид технического обслуживания	Должность, фамилия и подпись	