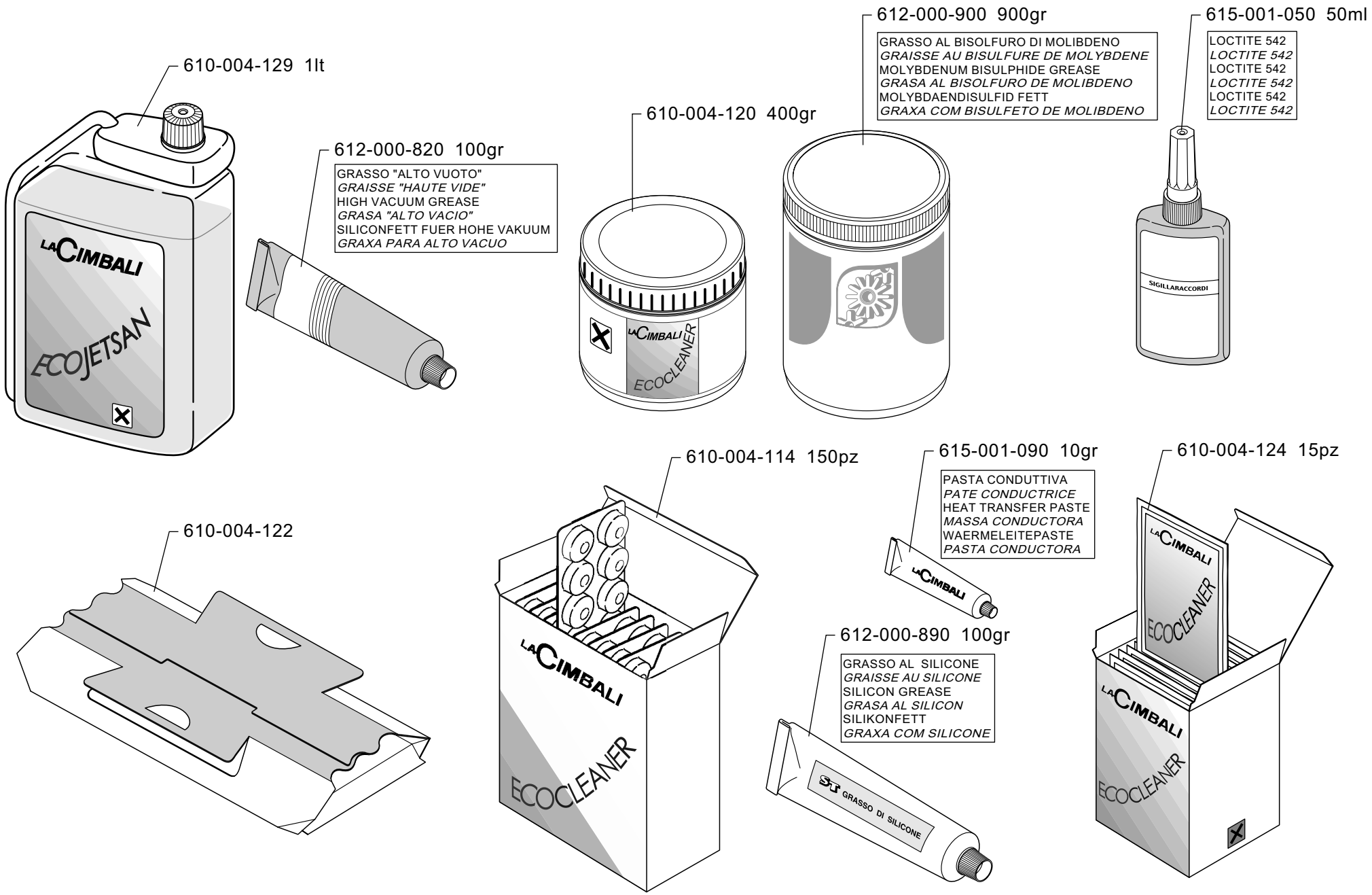
610-004-129 1lt
LACIMBALI
ECOJETSAN
612-000-820 100gr
GRASSO "ALTO VUOTO"
GRAISSE "HAUTE VIDE"
HIGH VACUUM GREASE
GRASA "ALTO VACIO"
SILICONFETT FUER HOHE VAKUUM
GRAXA PARA ALTO VACUO
610-004-120 400gr
LACIMBALI
ECOCLEANER
612-000-900 900gr
GRASSO AL BISOLFURO DI MOLIBDENO
GRAISSE AU BISULFURE DE MOLYBDENE
MOLYBDENUM BISULPHIDE GREASE
GRASA AL BISOLFURO DE MOLIBDENO
MOLYBDAENDISULFID FETT
GRAXA COM BISULFETO DE MOLIBDENO
615-001-050 50ml
LOCTITE 542
LOCTITE 542
LOCTITE 542
LOCTITE 542
LOCTITE 542
LOCTITE 542
SIGILLARACCORDI
610-004-122
610-004-114 150pz
LACIMBALI
ECOCLEANER
615-001-090 10gr
PASTA CONDUTTIVA
PATE CONDUCTRICE
HEAT TRANSFER PASTE
MASSA CONDUCTORA
WAERMELEITEPASTE
PASTA CONDUCTORA
LACIMBALI
612-000-890 100gr
GRASSO AL SILICONE
GRAISSE AU SILICONE
SILICON GREASE
GRASA AL SILICON
SILIKONFETT
GRAXA COM SILICONE
GRASSO DI SILICONE
610-004-124 15pz
LACIMBALI
ECOCLEANER
LACIMBALI
ECOCLEANER