POLAIR

| | |
|---|---|
| ПРОЕКТ: | |
| МОДЕЛЬ: | TM4-G |
| КОЛИЧЕСТВО: | |
| СОГЛАСОВАНИЕ: | |
| ДАТА: | 25.03.2025 |

АО «Полаир-Недвижимость»
425000, Республика Марий Эл,
г. Волжск, ул. Промбаза, 1
помещение 6, этаж 1, литер-А3
www.polair.com

# TM4-G

## Рекомендованная розничная цена: 169 206 руб.



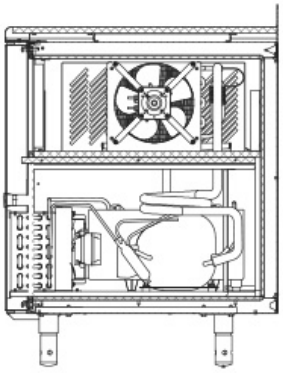

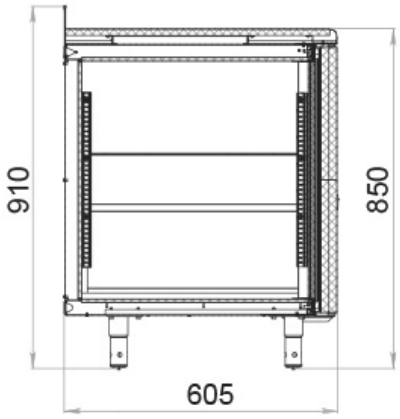


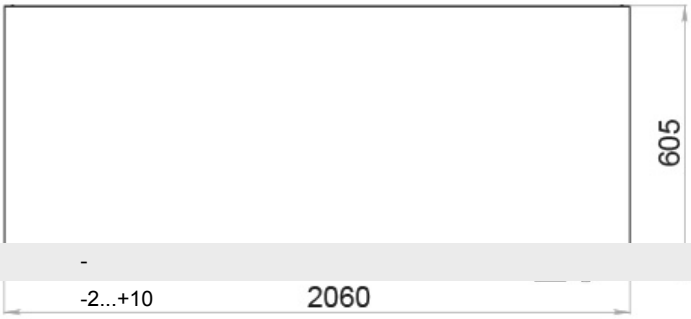


## Технические характеристики

| | |
|---|---|
| Направляющие GN1/1: | - |
| Температурный режим, °C: | -2...+10 |
| Условия окружающей среды (t,°C,/вл-сть, %): | До +43/до 80 |
| Размеры: | 2060x605x850/910 |
| Толщина стенки корпуса, мм: | 43 |
| Кол-во дверей: | 4 |
| Объем, л: | 500 |
| Система электропитания, В/Гц: | 230/50 |
| Расположение агрегата: | Боковое |
| Кол-во дверных проемов: | 4 |
| Потребляемая мощность, Вт, не более: | 350 |
| Тип охлаждения: | Динамический |
| Хладагент: | R290 |
| Материал обшивок корпуса стола: | Нержавеющая сталь |
| Столешница: | Усиленная |
| Двери/Ящики: | Глухие двери |

| | |
|---|---|
| Серия столов: | Grande - классическая серия с максимальным ассортиментом |
| Кол-во полок: | 4 |
| Материал столешницы: | Нержавеющая сталь |
| Толщина столешницы: | 40 |
| Высота борта, мм: | 60 |
| Материал полок: | Окрашенная оцинкованная проволока |
| Тип оттайки: | Автоматический с системой испарения конденсата |
| Терморегулятор: | Эл.блок |
| IP24: | + |
| Корпус: | Полностью цельнозаливной |

Производитель оставляет за собой право вносить изменения, принципиально не влияющие на эксплуатационные свойства оборудования, без предварительного уведомления.