РОССИЯ

ВАННА ДЛЯ ЛЬДА

-

Паспорт
и руководство по эксплуатации

ТУ 5151-011-49889137-06

Профессиональное кухонное оборудование из нержавеющей стали

2017 г.

К СВЕДЕНИЮ ПОКУПАТЕЛЯ:

Компания благодарит Вас за покупку выпускаемого нами производственного оборудования.

Рекомендует ознакомиться с содержанием данного руководства по эксплуатации изделия, монтажу и техническому обслуживанию.

СОДЕРЖАНИЕ

Введение……..

1. Назначение изделия.…….
2. Технические характеристики……...……
3. Устройство и принцип работы...……
4. Меры безопасности…….……
5. Подготовка изделия к работе……..
6. Порядок работы……..…….……
7. Техническое обслуживание…….…….....
8. Возможные неисправности и методы их устранения…….....
9. Гарантийные обязательства……
10. Сведения о рекламациях……..
11. Свидетельство о приемке и продаже……..…….
12. Отметка о проведении монтажных и пусконаладочных работ.
13. Отметки о проведении технического обслуживания.……

Приложение……

ВВЕДЕНИЕ

Руководство по эксплуатации предназначено для ознакомления потребителя с устройством и принципом использования изделия.

Перед началом эксплуатации изделия внимательно ознакомьтесь с данным руководством.

В период эксплуатации бережно обращайтесь с изделием, не допускайте механических повреждений деталей. Содержите изделие в чистоте.

Изготовитель постоянно изучает опыт эксплуатации выпускаемой продукции у потребителей и будет благодарен за предложения по ее усовершенствованию. Также изготовитель оставляет за собой право вносить изменения в конструкцию выпускаемой продукции без отражения их в паспорте данного изделия.

1. НАЗНАЧЕНИЕ ИЗДЕЛИЯ

Ванна для льда (далее изделие) предназначена для кратковременного хранения, демонстрации и раздачи холодных блюд и напитков, выложенных на льду.

Используется на предприятиях общественного питания в стойке самообслуживания, так и для торговых предприятий, где устанавливается в прилавки самообслуживания.

2. ТЕХНИЧЕСКИЕ ХАРАКТЕРИСТИКИ

Наименование показателей	Ед. измер.	Габаритная длина, мм			
		705	1025	1355	1685
Полезная площадь ванны:	м²	0.33	0,5	0,7	0,83
Полезный объем ванны:	м³	0.033	0,05	0,07	0,08
Габаритная ширина ванны	мм	590			
Глубина ванны	мм	100			
Температура воздуха на дне ванны	° С	от 0 до +10			
Компрессор DUNFOSS/ACC	К-во	1	1	1	1
Хладагент	Марка	R404/R134	R404/R134	R404/R134	R404/R134
Максимальная заправка хладагента	Грамм	550	550	550	550
Напряжение/частота	В/Гц	220/50	220/50	220/50	220/50
Потребляемая мощность компрессора при -10°С	Вт	400	400	400	400
Хладопроизводительность при -10°С	Вт	710	710	710	710
Род тока		переменный			
Установленная суммарная мощность всех энергопотребителей	КВт	0.6			
Масса, не более	кг	40	43	46	50

3. УСТРОЙСТВО И ПРИНЦИП РАБОТЫ

Изделие представляет собой ванну, изготовленную из пищевой нержавеющей стали. Пространство между внутренней и наружной стенкой заполнено пеной-теплоизолятором. По центру изделия размещён холодильный агрегат. Для слива конденсата в ванне предусмотрено сливное отверстие с трубкой.

Холодильная установка изделия – это замкнутая, герметичная система, заполненная хладагентом фреоном R134a (R404a), состоящая из холодильного агрегата, воздухоохладителя и капиллярной трубки.

Для контроля температуры и управления холодильной установкой используется контроллер (электронный регулятор) с термочувствительным датчиком. При достижении заданной температуры контроллер отключает электродвигатель компрессора, при повышении температуры выше установленной – включает его.

Электрооборудование изделия подключается к сети 230 В через розетку, снабженную заземляющим контактом.

Фиксация изделия в прилавок осуществляется при помощи специального прижима (вкладывается при упаковке изделия).

Изделие соответствует своим эксплуатационным характе-ристикам, если в помещении соблюдаются следующие условия:

- относительная влажность 60%;
- температура воздуха от +15 до +25ºС;
- отсутствие вблизи работающего модуля источников тепла (горячие трубопроводы, воздуховоды и солнечные лучи снижают эксплуатационные характеристики ванны).

Не рекомендуется устанавливать изделие в местах:

- непосредственной близости от источников тепла (отопительные батареи, прямые солнечные лучи и т.д.)
- где вентиляционные отверстия агрегатного отделения будут закрыты.

4. МЕРЫ БЕЗОПАСНОСТИ

К обслуживанию изделия допускаются лица прошедшие технический минимум по эксплуатации и технике безопасности при работе на торговом технологическом оборудовании.

При работе с изделием соблюдать следующие правила техники безопасности:

- **не включать без заземления**;
- санитарную обработку производить только на обесточен-ном изделии;
- периодически проверять исправность электропроводки и заземления;
- при обнаружении неисправностей вызвать электрика;
- при обнаружении значительной утечки фреона, немедлен-но отключить изделие, включить вентиляцию или открыть окна и двери для проветривания помещения, при этом запрещается курить и пользоваться открытым пламенем;
- включать изделие только после полного устранения всех неисправностей.

Категорически запрещается:

- производить чистку и устранять неисправности при рабо-те изделия;
- работа без заземления;
- работа без внешней защиты;

- установка изделия ближе 1 м от легковоспламеняющихся материалов.

5. ПОДГОТОВКА ИЗДЕЛИЯ К РАБОТЕ

Распаковка, установка и опробование изделия производится специалистами по монтажу и ремонту торгово-технологического оборудования.

Установку изделия проводить в следующем порядке:

-после проверки состояния упаковки, извлечь изделие, произвести внешний осмотр, проверить комплектность, снять защитную пленку со всех поверхностей;

- установить изделие в соответствующее место;
- надёжно заземлить изделие;
- подключить к электросети и произвести пробный пуск холо-дильной установки.

Сдача в эксплуатацию смонтированного изделия оформляется актом по установленной форме, который подписывается представителями ремонтно-монтажной организации и администрацией предприятия общественного питания. В паспорте заполняется **раздел 12**.

6. ПОРЯДОК РАБОТЫ

- ✓ Включить изделие в сеть.
- ✓ Включить главный выключатель на панели управления.

После некоторой паузы, обусловленной самодиагностикой контроллера, холодильная установка включится.

- ✓ По достижению установленной температуры внутри ванны – насыпать лед и уложить предварительно охлажденные продукты.
- ✓ По окончании рабочей смены отключить изделие, выгрузить продукты и произвести санитарную обработку ванны.

7. ТЕХНИЧЕСКОЕ ОБСЛУЖИВАНИЕ

Техническое обслуживание и ремонт должен производить электромеханик 3-5 разрядов, имеющий квалификационную группу по технике безопасности не ниже третьей.

Регламентное техническое обслуживание и текущий ремонт осуществляется по имеющейся и утвержденной структуре ремонтного цикла.

При техническом обслуживании изделия проводятся следующие работы:

- проверить внешним осмотром изделие на соответствие прави-лам техники безопасности;
- проверить надежность крепления контактных соединений;
- проверить изделие в рабочем режиме.

8. ВОЗМОЖНЫЕ НЕИСПРАВНОСТИ И МЕТОДЫ ИХ УСТРАНЕНИЯ

Неисправность	Вероятная причина	Методы устранения
При включении главного	Отсутствует	Подать

выключателя, электродвига-тель агрегата не включа-ется, сигнальный индикатор выключателя не горит	напряжение в сети	напряжение
Электродвигатель агрегата не включается, сигнальный индикатор выключателя го-рит.	Неисправность агрегата	Обратиться в сервисную службу
Электродвигатель агрегата включается, сигнальный индикатор выключателя не горит.	Сгорел сигнальный индикатор выклю-чателя	Заменить выключатель

ВНИМАНИЕ!!! Все работы по устранению неисправностей осуществляет механик по обслуживанию холодильного оборудования.

9. ГАРАНТИЙНЫЕ ОБЯЗАТЕЛЬСТВА

Гарантийный срок эксплуатации изделия 12 месяцев со дня продажи его через торговую сеть. Гарантии производителя и продавца подтверждаются **разделом 11** настоящего паспорта.

Внимание! Обязательным условием гарантийного обслуживания торгово-холодильного оборудования является проведение пуско-наладочных работ специализированными сервисными организациями, имеющими Лицензию.

После проведения пуско-наладочных работ должен быть заполнен соответствующий раздел паспорта. Необходимо также ежемесячно проводить планово-предупредительный, профилактический осмотр изделия.

Отказ от гарантийных обязательств возможен в следующих случаях:

- отсутствие в паспорте отметки о проведении монтажных и пусконаладочных работ;
- по истечении срока гарантии;
- при механических повреждениях оборудования (как внешних, так и внутренних), вызванных нарушениями правил и норм эксплуатации;
- при повреждениях вызванных стихийными бедствиями;
- при повреждениях вызванных грызунами и бытовыми насекомыми;
- при повреждениях вызванных самостоятельными попытками отрегулировать или отремонтировать оборудование;
- при отсутствии документов на приобретение оборудования (товарная накладная, паспорт).

10. СВЕДЕНИЯ О РЕКЛАМАЦИЯХ

Рекламации на качество изделия предъявляются в порядке и сроки, установленные законодательством, с учетом условий хранения и эксплуатации.

Для предъявления рекламации необходимы следующие документы:

-товарно-финансовые документы, подтверждающие факт покупки изделия;
-паспорт изделия с отметкой о приемке изделия с производства, о продаже, о проведении пусконаладочных работ, заверенных печатями;
-акт о выявленных недостатках (унифицированная форма – **ОС № 16**);
-договор с организацией, осуществляющей пусконаладочные работы и лицензию этой организации на осуществление таких работ.

По вопросу рекламаций обращаться в организацию, у которой оборудование было приобретено.

11. СВИДЕТЕЛЬСТВО О ПРИЕМКЕ И ПРОДАЖЕ

№ п/п	Наименование	Условное обозначение	Кол-во
1.	Ванна для льда		
2.	Разделители для гастроёмкостей	-	-
3.	Паспорт	-	1

Продукция соответствует техническим условиям ТУ5151-011-49889137-06;
и признана годной к эксплуатации.
Продукция сертифицирована.

№ партии _____ № холодильного агрегата _____

Дата выпуска _____

Штамп О.Т.К.

М.П. Производителя

142450, Московская область, Ногинский р-н,
г. Старая Купавна, а/я № 33
тел.(495) 702-98-78; E-mail: info@tehnott.ru
www.tehno-tt.ru

Продан _____ ООО ТД Техно
(наименование предприятия торговли)

Дата продажи _____

Комплектация изделия в полном объёме.

Механические повреждения отсутствуют. М.П. Продавца

Подпись покупателя _____

12. ОТМЕТКА О ПРОВЕДЕНИИ МОНТАЖНЫХ И ПУСКОНАЛАДОЧНЫХ РАБОТ

Наименование монтажной организации_____

_____

Адрес, телефон, реквизиты организации_____

_____

Лицо, ответственное за проведение работ_____

_____

Дата сдачи в эксплуатацию_____

13. ОТМЕТКИ О ПРОВЕДЕНИИ ТЕХНИЧЕСКОГО ОБСЛУЖИВАНИЯ (ТО)

№ п.п	Дата проведения ТО	Ф.И.О. исполнителя	Подпись	Примечания
1	2	3	4	5

Приложение (схема электрическая)



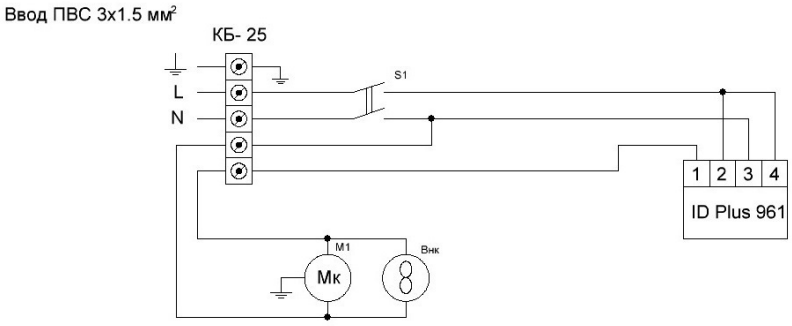

Внк - вентилятор компрессора

Мк - компрессор

S1 - Выключатель "зеленый" 3970