POLAIR

АО «Полаир-Недвижимость»
425000, Республика Марий Эл,
г. Волжск, ул. Промбаза, 1
помещение 6, этаж 1, литер-А3
www.polair.com

ПРОЕКТ:	
МОДЕЛЬ:	CB114-S
КОЛИЧЕСТВО:	
СОГЛАСОВАНИЕ:	
ДАТА:	23.03.2026

CB114-S

Рекомендованная розничная цена: 226 954 руб.

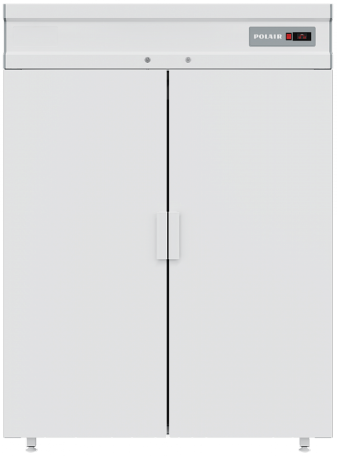

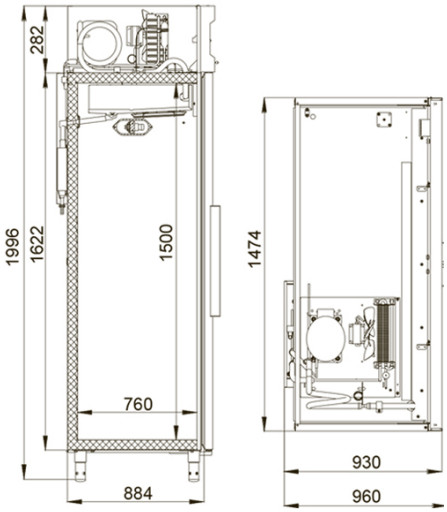

Технические характеристики

Объем, л:	1400
Условия окружающей среды (t,°C,/вл-сть, %):	до +40 / до 80
Размеры:	1474x960x1996
Толщина стенки корпуса, мм:	61
Расположение агрегата:	верхнее расположение
Температурный режим, °C:	не выше -18
Объем, л:	1400
Система электропитания, В/Гц:	230/50
Потребляемая мощность, Вт, не более:	800/1200
Расход электроэнергии в сутки, кВт/ч, не более:	12
Хладагент:	R290
Тип оттайки:	автоматическая, при помощи ТЭНов, с системой испарения конденсата
Терморегулятор:	электронный блок управления
Размер полки, мм:	530x650
Кол-во полок:	8

Подсветка:	+
Материал обшивок корпуса изнутри:	сталь с полимерным покрытием
Материал обшивок корпуса снаружи:	Окрашенная оцинкованная сталь
Тип дверей:	Глухие
Серия шкафов:	Standard
Группа оборудования:	Profi
Стандарт Gastronorm:	GN 2/1
Замок:	+
Тип шкафа:	Низкотемпературный

Производитель оставляет за собой право вносить изменения, принципиально не влияющие на эксплуатационные свойства оборудования, без предварительного уведомления.